# ԳԾԱԳՐԵՐԻ ԱՆՎԱՆԱՑԱՆԿ

| Հ/Հ | ԱՆՎԱՆՈՒՄԸ | ՄԱԿՆԻՇԸ |
|---|---|---|
| 1 | 2 | 3 |
| 1 | ԳԾԱԳՐԵՐԻ ԱՆՎԱՆԱՑԱՆԿ, ԳԼԽԱՎՈՐ ՀԱՏԱԿԱԳԻԾ, ԲԱՑԱՏՐԱԳԻՐ | ՃՇ-1 |
| 2 | ԱՌԱՋԻՆ ՀԱՐԿԻ ՀԱՏԱԿԱԳԻԾ (ՉԱՓԱԳՐՈՒԹՅՈՒՆ) | ՃՇ-2 |
| 3 | ԵՐԿՐՈՐԴ ՀԱՐԿԻ ՀԱՏԱԿԱԳԻԾ (ՉԱՓԱԳՐՈՒԹՅՈՒՆ) | ՃՇ-3 |
| 4 | ԱՌԱՋԻՆ ՀԱՐԿԻ ՀԱՏԱԿԱԳԻԾ (ՎԵՐԱԿԱՌՈՒՑՈՒՄ) | ՃՇ-4 |
| 5 | ԵՐԿՐՈՐԴ ՀԱՐԿԻ ՀԱՏԱԿԱԳԻԾ (ՎԵՐԱԿԱՌՈՒՑՈՒՄ) | ՃՇ-5 |
| 6 | ՃԱԿԱՏ Ե-Ա ԱՌԱՆՑՔՆԵՐՈՎ (ՉԱՓԱԳՐՈՒԹՅՈՒՆ ԵՎ ՎԵՐԱԿԱՌՈՒՑՈՒՄ) | ՃՇ-6 |
| 7 | ՃԱԿԱՏ Ա-Ե ԱՌԱՆՑՔՆԵՐՈՎ (ՉԱՓԱԳՐՈՒԹՅՈՒՆ ԵՎ ՎԵՐԱԿԱՌՈՒՑՈՒՄ) | ՃՇ-7 |
| 8 | ՃԱԿԱՏ 1-5 ԱՌԱՆՑՔՆԵՐՈՎ (ՉԱՓԱԳՐՈՒԹՅՈՒՆ ԵՎ ՎԵՐԱԿԱՌՈՒՑՈՒՄ) | ՃՇ-8 |
| 9 | ՔԱՆԴՄԱՆ ԱՇԽԱՏԱՆՔՆԵՐ | ՃՇ-9 |
| 10 | ՀԻՄՆԱՆՈՐՈԳՄԱՆ ԱՇԽԱՏԱՆՔՆԵՐ | ՃՇ-10 |
| 11 | ԱՍՏԻՃԱՆ, ԾԱԾԿԱՐԱՆ, ԴՈՆԵՐԻ ԵՎ ՊԱՏՈՒՀԱՆՆԵՐԻ ԲԱՑՎԱԾՔՆԵՐԻ ԻՐԱԿԱՆԱՑՈՒՄ | ՃՇ-11 |
| 12 | ԴՈՆԵՐԻ ԵՎ ՊԱՏՈՒՀԱՆՆԵՐԻ ՄԱՍՆԱԳԻՐ | ՃՇ-12 |
| 13 | ՄԻՋՆՈՐՄԻ ԱՄՐԱՆԱՎՈՐՄԱՆ ԵՎ ԱՄՐԱՑՄԱՆ ՍԽԵՄԱ *(b=20սմ)* | ՃՇ-13 |
| 14 | ՄԻՋՆՈՐՄԻ ԱՄՐԱՆԱՎՈՐՄԱՆ ԵՎ ԱՄՐԱՑՄԱՆ ՍԽԵՄԱ *(b=10սմ)* | ՃՇ-14 |
| 15 | ՏԱՆԻՔԻ ՀԱՏԱԿԱԳԻԾ (ՉԱՓԱԳՐՈՒԹՅՈՒՆ) | ՃՇ-15 |
| 16 | ԿՏՐՎԱԾՔ 1 - 1 | ՃՇ-16 |
| 17 | ՏԱՆԻՔԻ ՀԱՏԱԿԱԳԻԾ (ՎԵՐԱԿԱՌՈՒՑՈՒՄ) | ՃՇ-17 |
| 18 | ԲԵՏՈՆԵ ԹՈՒՄԲԵՐԻ ԴԱՍԱՎՈՐՄԱՆ ՍԽԵՄԱ, (ՎԵՐԱԿԱՌՈՒՑՈՒՄ) | ՃՇ-18 |
| 19 | ՏԱՆԻՔԻ ՓԱՅՏՅԱ ԷԼԵՄԵՆՏՆԵՐԻ ՄՈՆՏԱԺԱՅԻՆ ՍԽԵՄԱ (ՎԵՐԱԿԱՌՈՒՑՈՒՄ) | ՃՇ-19 |
| 20 | ԿՏՐՎԱԾՔ 4 - 4 (ՎԵՐԱԿԱՌՈՒՑՈՒՄ), ՁԵՂՆԱԼՈՒՍԱՄՈՒՏ | ՃՇ-20 |
| 21 | ՀԱՆԳՈՒՅՑՆԵՐ | ՃՇ-21 |
| 22 | ՕԴԱՓՈԽՈՒԹՅԱՆ ԲԼՈԿ, ՄԵՏԱՂԱԿԱՆ ԵԼԱՐԱՆ | ՃՇ-22 |
| 23 | ՄԱՍՆԱԳՐԵՐ | ՃՇ-23 |
| 24 | ՊԱՏ-1: ՄԱՍՆԱԳԻՐ | ՃՇ-24 |
| 25 | ԻՆԺԵՆԵՐԱԿԱՆ ՄԱՍԵՐ | ՏԵՍ ԱՌԱՆՁԻՆ |

## ԻՐԱՎԻՃԱԿԱՅԻՆ ՀԱՏԱԿԱԳԻԾ Մ 1:2000

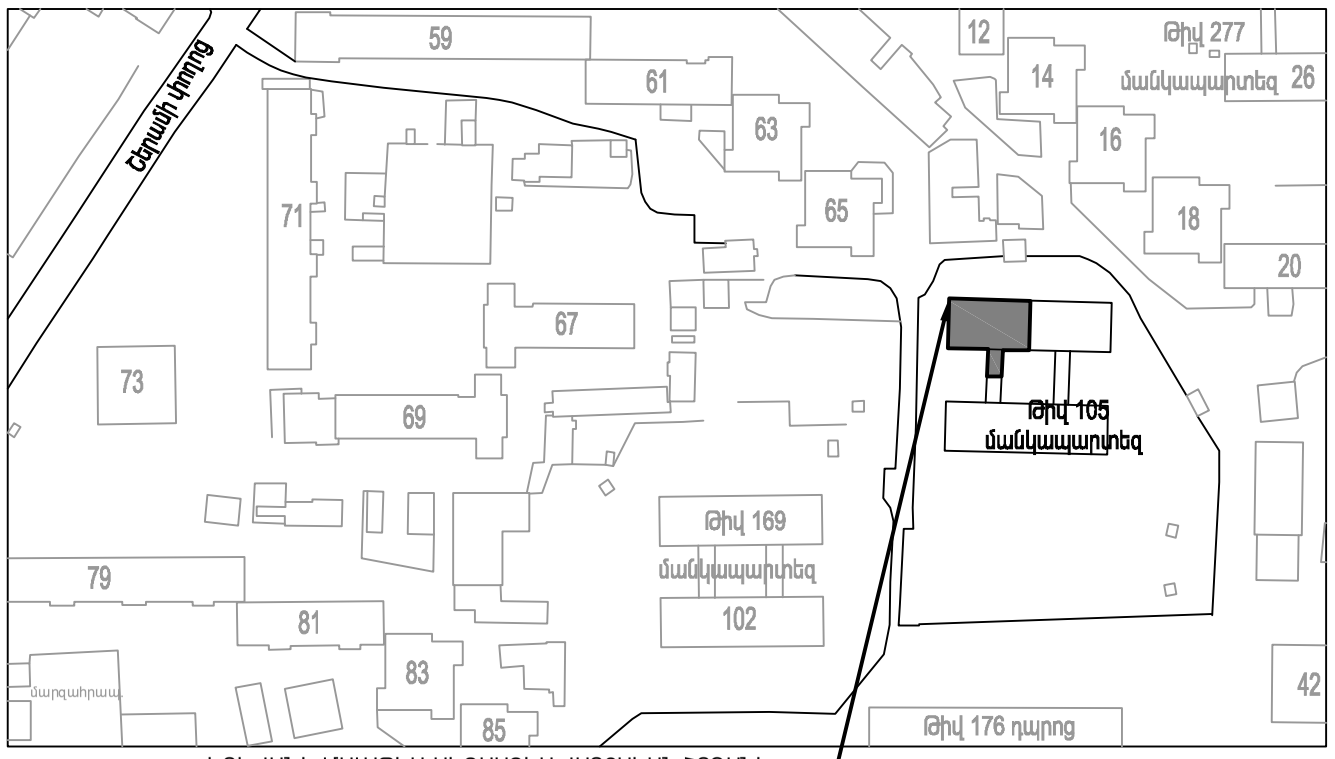


ԵՐԵՎԱՆԻ ՄԱԼԱԹԻԱ-ՍԵԲԱՍՏԻԱ ՎԱՐՉԱԿԱՆ ՇՐՋԱՆԻ
«ՍԵԲԱՍՏԻԱ» ՄՇԱԿՈՒՅԹԻ ՏՈՒՆ

## Բ Ա Ց Ա Տ Ր Ա Գ Ի Ր

«ԵՐԵՎԱՆԻ ՄԱԼԱԹԻԱ-ՍԵԲԱՍՏԻԱ ՎԱՐՉԱԿԱՆ ՇՐՋԱՆԻ «ՍԵԲԱՍՏԻԱ» ՄՇԱԿՈՒՅԹԻ ՏԱՆ ՀԻՄՆԱՆՈՐՈԳՄԱՆ ՆԱԽԱԳԻԾ» ԿԱՏԱՐՎԱԾ Է՝ «20» ՆՈՅՈՄԲԵՐԻ 2014 Թ-ԻՆ ԿՆՔՎԱԾ, ԵՐԵՎԱՆԻ ՔԱՂԱՔԱՊԵՏԱՐԱՆԻ ԿԱՊԱԼԱՅԻՆ ԱՇԽԱՏԱՆՔՆԵՐԻ ԿԱՏԱՐՄԱՆ ԳՆՄԱՆ ՊԱՅՄԱՆԱԳԻՐ № «ԵՔ-ՊԵՀՇՁԲ-14/96-2»-Ի, ՀԱՎԵԼՎԱԾ 1-Ի, 2-ՐԴ ՉԱՓԱԲԱԺՆՈՎ ՏՐՎԱԾ ՆԱԽԱԳԾԱՅԻՆ ԱՌԱՋԱԴՐԱՆՔԻ ԵՎ ՏԵՂԻՈՒՄ ԿԱՏԱՐՎԱԾ ՉԱՓԱԳՐԱԿԱՆ ԳԾԱԳՐԵՐԻ ՀԻՄԱՆ ՎՐԱ:

ՍՈՒՅՆ ՆԱԽԱԳԾՈՎ ՆԱԽԱՏԵՍՎՈՒՄ Է.

***ՔԱՆԴՄԱՆ ԱՇԽԱՏԱՆՔՆԵՐ***. ՔԱՆԴԵԼ 1-ԻՆ ՀԱՐԿՈՒՄ ԳՏՆՎՈՂ ՍԱՆՀԱՆԳՈՒՅՑԻ, ԲԱՑ ՊԱՏՇԳԱՄԲԻ ՀԱՆԴԵՐՁԱՐԱՆԻ ԽԵՑԵՍԱԼԵ ՀԱՏԱԿՆԵՐԸ, ՄՈՒՏՔԻ ԱՍՏԻՃԱՆՆԵՐԻ ԲԵՏՈՆԵ ՍԱԼԵՐԸ, ԴԱՀԼԻՃԻ ՄԱՆՐԱՀԱՏԱԿՆԵՐԸ ՄԱՍՆԱԿԻ: 2-ՐԴ ՀԱՐԿՈՒՄ ՔԱՆԴԵԼ ՆԱԽԱՄՈՒՏՔԻ, ՍԱՆՀԱՆԳՈՒՅՑՆԵՐԻ, ՀԱՆԴԵՐՁԱՐԱՆՆԵՐԻ ԵՎ ՕԺԱՆԴԱԿ ՍԵՆՅԱԿՆԵՐԻ ԽԵՑԵՍԱԼԵ ՀԱՏԱԿՆԵՐԸ, ՏՆՕՐԵՆԻ ՍԵՆՅԱԿԻ ԵՎ ՊԱՐՈՒՆՈՒՅՑՆԵՐԻ ՀԱՆԴԵՐՁԱՐԱՆԻ ԼԱՄԻՆԱՏ ՀԱՏԱԿՆԵՐԸ:

ՔԵՐԵԼ ՊԱՏԵՐԻ ՆԵՐԿԵՐԸ, ՔԱՆԴԵԼ ՊԱՏԵՐԻ ՎՆԱՍՎԱԾ ՀԱՏՎԱԾՆԵՐԻ ԳԱՋԵ ՍՎԱՂՆԵՐԸ, ՍԱՆՀԱՆԳՈՒՅՑՆԵՐՈՒՄ ՊԱՏԵՐԻ ՀԱՂԱՍԱԼԵՐԸ, ԱՐՏԱՔԻՆ ՊԱՏԵՐԻ Ց/ԱՎԱՋԵ ՍՎԱՂԸ: ԱՊԱՄՈՆՏԱԺԵԼ ՓԱՅՏԵ ՊԱՏՈՒՀԱՆՆԵՐԸ ԵՎ ԴՈՆԵՐԸ, ՄԻՋԱՆՑՔԻ ԱՍՏԻՃԱՆԱՎԱՆԴԱԿԻ ՄԵՏԱՂԱԿԱՆ ԲԱԶՐԻՔՆԵՐԸ: ՔԱՆԴԵԼ ՆԱԽԱԳԾՈՎ ՏՐՎԱԾ ՄԻՋՆՈՐՄՆԵՐԸ ԵՎ ԲԱՑԵԼ ԴՈՌԱՆ ԲԱՑՎԱԾՔՆԵՐ: ԱՊԱՄՈՆՏԱԺԵԼ ՏԱՆԻՔ ԲԱՐՁՐԱՑՈՂ ՄԵՏԱՂԱԿԱՆ ԱՍՏԻՃԱՆԻ ՄՆԱՑՈՐԴՆԵՐԸ:

ՏԱՆԻՔՈՒՄ ԱՊԱՄՈՆՏԱԺԵԼ ՄՇԱԿՈՒՅԻԻ ՏԱՆԸ ՊԱՏԿԱՆՈՂ ՀԱՏՎԱԾԻ ԱՍԲՈՇԻՖԵՐՆԵՐՅԱ ՇԱԾԿՈՒՅԹԸ, ՄԱՍԱՄԲ ՓԱՅՏԵ ԿՈՆՍՏՐՈՒԿՑԻԱՆԵՐԸ, ՄԵՏԱՂԱԿԱՆ ԷԼԵՄԵՆՏՆԵՐԸ:

***ԲԱՐԵԿԱՐԳՄԱՆ ԱՇԽԱՏԱՆՔՆԵՐ***. ՇԱՐԵԼ ՆՈՐ ՄԻՋՆՈՐՄՆԵՐ ԵՎ ՊԱՏԵՐ, ԻՐԱԿԱՆԱՑՆԵԼ ԿԵՐԱՄՈԳՐԱՆԻՏԵ ՀԱՏԱԿՆԵՐ, ԻՍԿ ՍԱՆՀԱՆԳՈՒՅՑՆԵՐՈՒՄ ՀԱՏԱԿՆԵՐԸ ԵՎ ՊԱՏԵՐԸ ԵՐԵՍԱՊԱՏԵԼ ԽԵՑԵՍԱԼԵՐՈՎ: ԳԼԽԱՎՈՐ ԴԱՀԼԻՃՈՒՄ ՆԱԽԱՏԵՍԵԼ ՎԻՆԻԼԱՅԻՆ ՀԱՏԱԿ, ՄՅՈՒՍ ԵՐԿՈՒ ԴԱՀԼԻՃՆԵՐՈՒՄ ԵՎ ՏՆՕՐԵՆԻ ԱՌԱՆՁՆԱՍԵՆՅԱԿՈՒՄ ՆԱԽԱՏԵՍԵԼ ԼԱՄԻՆԱՏ ՀԱՏԱԿՆԵՐ: ՏԵՂԱԴՐԵԼ ՆՈՐ ՄԵՏԱՂԱՊԼԱՍՏԵ ԴՈՆԵՐ ԵՎ ՊԱՏՈՒՀԱՆՆԵՐ: ՊԱՏԵՐԸ ԵՎ ՄԻՋՆՈՐՄՆԵՐԸ ՍՎԱՂԵԼ ԳԱՋՈՎ, ԾԵՓԱՄԱԾԿԵԼ ԵՎ ՆԵՐԿԵԼ, ԱՐՏԱՔԻՆ ՊԱՏԵՐԸ ՍՎԱՂԵԼ Ց/ԱՎԱՋԵ ՇԱՂԱԽՈՎ (ՄԵՏԱՂԱԿԱՆ ՑԱՆՑՈՎ): ՄՈՒՏՔԻ ԴԻՄԱՑ ԻՐԱԿԱՆԱՑՆԵԼ ՆՈՐ ԱՍՏԻՃԱՆՆԵՐ ԵՐԵՍԱՊԱՏԵԼՈՎ ԲԱՁԱԼՏԵ ՍԱԼԻԿՆԵՐՈՎ: ԱՍՏԻՃԱՆԻ ՎՐԱ ԻՐԱԿԱՆԱՑՆԵԼ ՄԵՏԱՂԱԿԱՆ ՇՎԱՔԱՐԱՆ, ՏԵՂԱԴՐԵԼ ՄԵՏԱՂԱԿԱՆ ԲԱԶՐԻՔՆԵՐ: ՍՎԱՂԵԼ, ԾԵՓԱՄԱԾԿԵԼ ԵՎ ՆԵՐԿԵԼ ԲՈԼՈՐ ՍԵՆՔԵՐԻ ԱՌԱՍՏԱՂՆԵՐԸ, ՍԱՆՀԱՆԳՈՒՅՑՈՒՄ ԻՐԱԿԱՆԱՑՆԵԼ ԿԱԽՈՎԻ ԱՌԱՍՏԱՂՆԵՐ: ՏԵՂԱԴՐԵԼ ՆՈՐ ԶՈՒԳԱՐԱՆԱԿՈՆՔԵՐ ԵՎ ԼՎԱՑԱՐԱՆՆԵՐ: ՄԻՋԱՆՑՔԻ ԱՍՏԻՃԱՆԱՎԱՆԴԱԿՈՒՄ ՏԵՂԱԴՐԵԼ ՄԵՏԱՂԱԿԱՆ ԲԱԶԻՐՔՆԵՐ: ՄՈՆՏԱԺԵԼ ՆՈՐ ԷԼԵԿՏՐԱԿԱՆ ՀԱԴՈՐԴԱԼԱՐԵՐ ԵՎ ՏԵՂԱԴՐԵԼ ՆՈՐ ԼՈՒՍԱՏՈՒՆԵՐ: ՏԱՆԻՔԻ ՀԱՏՎԱԾՈՒՄ ՎԵՐԱԿԱՌՈՒՑԵԼ ՕԴ. ԲԼՈԿՆԵՐԸ, ՎԵՐԱՏԵՂԱԴՐԵԼ ԳՈՅՈՒԹՅՈՒՆ ՈՒՆԵՑՈՂ ՓԱՅՏԵ ԿՈՆՍՏՐՈՒԿՑԻԱՆԵՐԸ ԼՐԱՑՆԵԼՈՎ ՆՈՐ ՓԱՅՏԱՆՅՈՒԹՈՎ, ԿԱՌՈՒՑԵԼ ԲԵՏՈՆԵ ԹՈՒՄԲԵՐ: ՏԱՆԻՔԱԾԱԾԿՈՒՅԹԸ ԱԼԻՔԱԿԱՐ ՑԻՆԿԱՊԱՏ ԹԻԹԵՂ:

ՆԱԽԱԳԾՈՎ ՆԱԽԱՏԵՍՎԱԾ Է ՆԱԵՎ ՄԻՋԱՆՑՔԻ ՄԱՆԿԱՊԱՐՏԵԶԻ ՀԱՏՎԱԾԻ ՎԵՐԱՆՈՐՈԳՈՒՄ:

ԱՇԽԱՏԱՆՔԱՅԻՆ ՆԱԽԱԳԾՈՎ 1-ԻՆ ՀԱՐԿՈՒՄ ՆԱԽԱՏԵՍՎԱԾ Է ՆԱԽԱՄՈՒՏՔ-ՍՊԱՍԱՐԱԿ, ՍԱՆՀԱՆԳՈՒՅՑ, ՄԻՋԱՆՑՔ, ՈՐԻՑ ԲԱՑՎՈՒՄ ԵՆ ՄՈՒՏՔԵՐ ԴԵՊԻ ՊԱՀԵՍՏԱՅԻՆ ՍԵՆՅԱԿ, ՕԺԱՆԴԱԿ ՍԵՆՅԱԿ, ՏՆՕՐԵՆԻ ԱՌԱՆՁՆԱՍԵՆՅԱԿ, ԳԼԽԱՎՈՐ ԴԱՀԼԻՃ, ՀԱՆԴԵՐՁԱՐԱՆ ԼՈԳԱՐԱՆ: 2-ՐԴ ՀԱՐԿՈՒՄ ՆԱԽԱՏԵՍՎԱԾ Է ՆԱԽԱՄՈՒՏՔ-ՍՊԱՍԱՐԱԿ, ՊԱՐՈՒՆՈՒՅՑՆԵՐԻ ՀԱՆԴԵՐՁԱՐԱՆ ԵՎ ՀԱՆԳԱՏԻ ՍԵՆՅԱԿ, ԵՐԿՈՒ ԴԱՀԼԻՃ, ՍԱՆՀԱՆԳՈՒՅՑՆԵՐ, ՀԱՆԴԵՐՁԱՐԱՆՆԵՐ ԻՐԵՆՑ ԼՈԳԱՐԱՆՆԵՐՈՎ:

ՍՈՒՅՆ ԱՇԽԱՏԱՆՔՆԵՐԻ ԿԱՏԱՐՄԱՆ ՀԱՄԱՐ ՄԱՍՆԱԿԻՑԸ (ԿԱՊԱԼԱՌՈՒՆ), ՊԵՏՔ Է ՈՒՆԵՆԱ ՀԵՏԵՎՅԱԼ ԼԻՑԵՆԶԻԱՆԵՐԸ.

- ՔԱՂԱՔԱՇԻՆՈՒԹՅԱՆ ԲՆԱԳԱՎԱՌՈՒՄ ՇԻՆԱՐԱՐՈՒԹՅԱՆ ԻՐԱԿԱՆԱՑՈՒՄ՝ ՆԵՐԱՌՅԱԼ ՆԵՐԴԻՐՆԵՐԸ ՀԵՏԵՎՅԱԼ ՈՒՆՈՐՏՆԵՐԻ - ***ԲՆԱԿԵԼԻ, ՀԱՍԱՐԱԿԱԿԱՆ ԵՎ ԱՐՏԱԴՐԱԿԱՆ, ԷՆԵՐԳԵՏԻԿ***

ՇԻՆԱՐԱՐՈՒԹՅԱՆ ԸՆԹԱՑՔՈՒՄ ՕԳՏԱԳՈՐԾՎՈՂ ԲՈԼՈՐ ՆՅՈՒԹԵՐԸ ԵՎ ՍԱՐՔԵՐԸ ՊԵՏՔ Է ՀԱՄԱՊԱՏԱՍԽԱՆԵՆ ՀՀ-ՈՒՄ ԳՈՐԾՈՂ ՆՈՐՄԵՐԻՆ ՈՒ ՍՏԱՆԴԱՐՏՆԵՐԻՆ ԵՎ ԱՊԱՀՈՎԵՆ ԱՇԽԱՏԱՆՔԱՅԻՆ ԲԱՐՁՐ ՈՐԱԿ:

ԱՅԴ ՆՊԱՏԱԿՈՎ ԿԱՊԱԼԻ ՕԲՅԵԿՏԻ, ԴՐԱ ԱՌԱՆՁԻՆ ՄԱՍԵՐԻ (ՊԱՏԵՐ, ՀԱՏԱԿՆԵՐ, ԴՈՆԵՐ, ՊԱՏՈՒՀԱՆՆԵՐ ԵՎ ԱՅԼՆ) ԵՎ ՕԳՏԱԳՈՐԾՎՈՂ ՇԻՆԱՐԱՐԱԿԱՆ ՆՅՈՒԹԵՐԸ (ՓԱՅՏ, ՊՈՂՊԱՏ, ԲԵՏՈՆ, ՄԵՏԱՂԱՊԼԱՍՏ ԵՎ ԱՅԼՆ) ՊԵՏՔ Է ՀԱՄԱՊԱՏԱՍԽԱՆԵՆ ԵՐԱՇԽԻՔԱՅԻՆ ԺԱՄԿԵՏՆԵՐԻՆ ՆԵՐԿԱՅԱՑՎՈՂ ՆՎԱԶԱԳՈՒՅՆ ՊԱՀԱՆՋՆԵՐԻՆ: ԿԱՊԱԼԱՌՈՒՆ, ՇԻՆ.ԱՇԽԱՏԱՆՔՆԵՐԻ ԸՆԹԱՑՔՈՒՄ ՕԳՏԱԳՈՐԾՎՈՂ ԲՈԼՈՐ ՆՅՈՒԹԵՐԻ ԵՎ ՇԻՆՎԱԾՔՆԵՐԻ ՀԱՄԱՐ, ՊԱՏՎԻՐԱՏՈՒՀՆ ՊԵՏՔ Է ՆԵՐԿԱՅԱՑՆԻ ԴՐԱՆՑ ՀԱՎԱՍՏԱԳՐԵՐԸ, ՈՐՈՆՔ ՊԵՏՔ Է ՊԱՐՈՒՆԱԿԵՆ ԲՈԼՈՐ ԱՆՀՐԱԺԵՇՏ ՏՎՅԱԼՆԵՐԸ ՆՐԱՆՑ ԾԱԳՄԱՆ ՈՒ ՈՐԱԿԻ ՄԱՍԻՆ ԵՎ ՀԱՄԱՊԱՏԱՍԽԱՆԵՆ ԸՆԴՈՒՆՎԱԾ ՍՏԱՆԴԱՐՏՆԵՐԻ ՊԱՀԱՆՋՆԵՐԻՆ: ՆԵՐԿԱՅԱՑՎՈՂ ՆՅՈՒԹԵՐԻ ԵՎ ՇԻՆՎԱԾՔՆԵՐԻ ՈՐԱԿԸ, ԳՈՒՅՆԸ, ԱՐՏԱՔԻՆ ՏԵՍՔԸ ՊԵՏՔ Է ՀԱՄԱՁԱՅՆԵՑՎԻ ՊԱՏՎԻՐԱՏՈՒԻ ԵՎ ՆԱԽԱԳԾՈՂԻ ՀԵՏ: ԱՅԴ ԺԱՄԱՆԱԿԱԸՆԹԱՑՔՈՒՄ, ԵԹԵ ԿԱՌՈՒՑԱՊԱՏՎԱԾ ՏԱՐԱԾՔՈՒՄ Ի ՀԱՅՏ ԵՆ ԳԱԼԻՍ ԹԵՐՈՒԹՅՈՒՆՆԵՐ, ԿԱՊԱԼԱՌՈՒՆ ԻՐ ՈՒԺԵՐՈՎ ՊԵՏՔ Է ՎԵՐԱԿԱՆԳՆԻ ԱՅՆ:

ՇԻՆԱՐԱՐԱԿԱՆ ԱՇԽԱՏԱՆՔՆԵՐԻ ԿԱՏԱՐՄԱՆ ԺԱՄԱՆԱԿ ԱՇԽԱՏԱՆՔՆԵՐԻՆ ԲԱՐՁՐ ՈՐԱԿ ԱՊԱՀՈՎԵԼՈՒ ԵՎ ԱՇԽԱՏԱՆՔՆԵՐԸ ՆԱԽԱՏԵՍՎԱԾ ԺԱՄԿԵՏՈՒՄ ԿԱՏԱՐԵԼՈՒ ՀԱՄԱՐ, ԿԱՊԱԼԱՌՈՒՆ ՊԵՏՔ Է ՈՒՆԵՆԱ.

ա) ՄԱՍՆԱԳԻՏԱԿԱՆ ՓՈՐՁԱՌՈՒԹՅՈՒՆ, ՈՐՈՆՑ ԿԱՊԱՀՈՎԻ ԱՇԽԱՏԱՆՔՆԵՐԻ ԲԱՐՁՐ ՈՐԱԿ, ՄԱՍՆԱՎՈՐԱՊԵՍ.
V ԿԱՐԳԻ ԶՈՂՈՂ, V ԿԱՐԳԻ ՔԱՐԱԳՈՐԾ, V ԿԱՐԳԻ ԲԵՏՈՆԱԳՈՐԾ ԵՎ ԲԱՆԿՈՐՆԵՐ, ԸՆԴԱՄԵՆԸ 8 ՀՈԳԻ:

բ) ՏԵԽՆԻԿԱՅԻ ՄԻՋՈՑՆԵՐ, ՆՎԱԶԱԳՈՒՅՆԸ՝ 1 ԻՆՔՆԱԹԱՓ ԲԵՏՈՆԱՏԱՐ ԱՎՏՈՄԵՔԵՆԱ, 1 ԶՈՂՈՂ ԱԳՐԵԳԱՏ, 1 ՀԱՐՎԱԾՈՂ ՄՈՒՐՃ, ԻՆՉՊԵՍ ՆԱԵՎ ԷԼԵԿՏՐԱԿԱՆ ԾԱԿՈՂ, ՀԱՏՈՂ, ԿՏՐՈՂ ՍԱՐՔԱԿՈՐՈՒՄՆԵՐ:

գ) ՖԻՆԱՆՍԱԿԱՆ ՄԻՋՈՑՆԵՐ, ՈՐՈՆ ԿԱՊԱՀՈՎԻ ՍԿԶԲՆԱԿԱՆ ՇՐՋԱՆՈՒՄ ԿԱՏԱՐԵԼ ՆԱԽԱՀԱՇՎՈՎ ՆԱԽԱՏԵՍՎԱԾ ԱՇԽԱՏԱՆՔՆԵՐԻ 20 %-Ը:

| | | | | | |
|---|---|---|---|---|---|
| ՏՆՕՐԵՆ | Ա.ԲԱԲԱՅԱՆ | | ԵՐԵՎԱՆԻ ՄԱԼԱԹԻԱ-ՍԵԲԱՍՏԻԱ ՎԱՐՉԱԿԱՆ ՇՐՋԱՆԻ «ՍԵԲԱՍՏԻԱ» ՄՇԱԿՈՒՅԹԻ ՏԱՆ ՀԻՄՆԱՆՈՐՈԳՄԱՆ ՆԱԽԱԳԻԾ | | |
| ԿԱՏԱՐԵՑ | Հ. ԲԱԴՈՅԱՆ | | ՃԱՐՏԱՐԱՊԵՏԱՇԻՆԱՐԱՐԱԿԱՆ ՄԱՍ | ՓՈՒԼ | ԹԵՐԹ | ԹԵՐԹԵՐ |
| | | | | ԱՆ | ՃՇ- 1 | 24 |
| | | | ԳԾԱԳՐԵՐԻ ԱՆՎԱՆԱՑԱՆԿ,ԳԼԽԱՎՈՐ ՀԱՏԱԿԱԳԻԾ, ԲԱՑԱՏՐԱԳԻՐ | | «ԲԱԲԱՅԱՆ-ԼԱՏ ՆԱԽԱԳԻԾ» ՍՊԸ | |

## ԱՌԱՋԻՆ ՀԱՐԿԻ ՀԱՏԱԿԱԳԻԾ /0.000 ՆԻՇՈՒՄ/ Մ1:100 (ՉԱՓԱԳՐՈՒԹՅՈՒՆ)

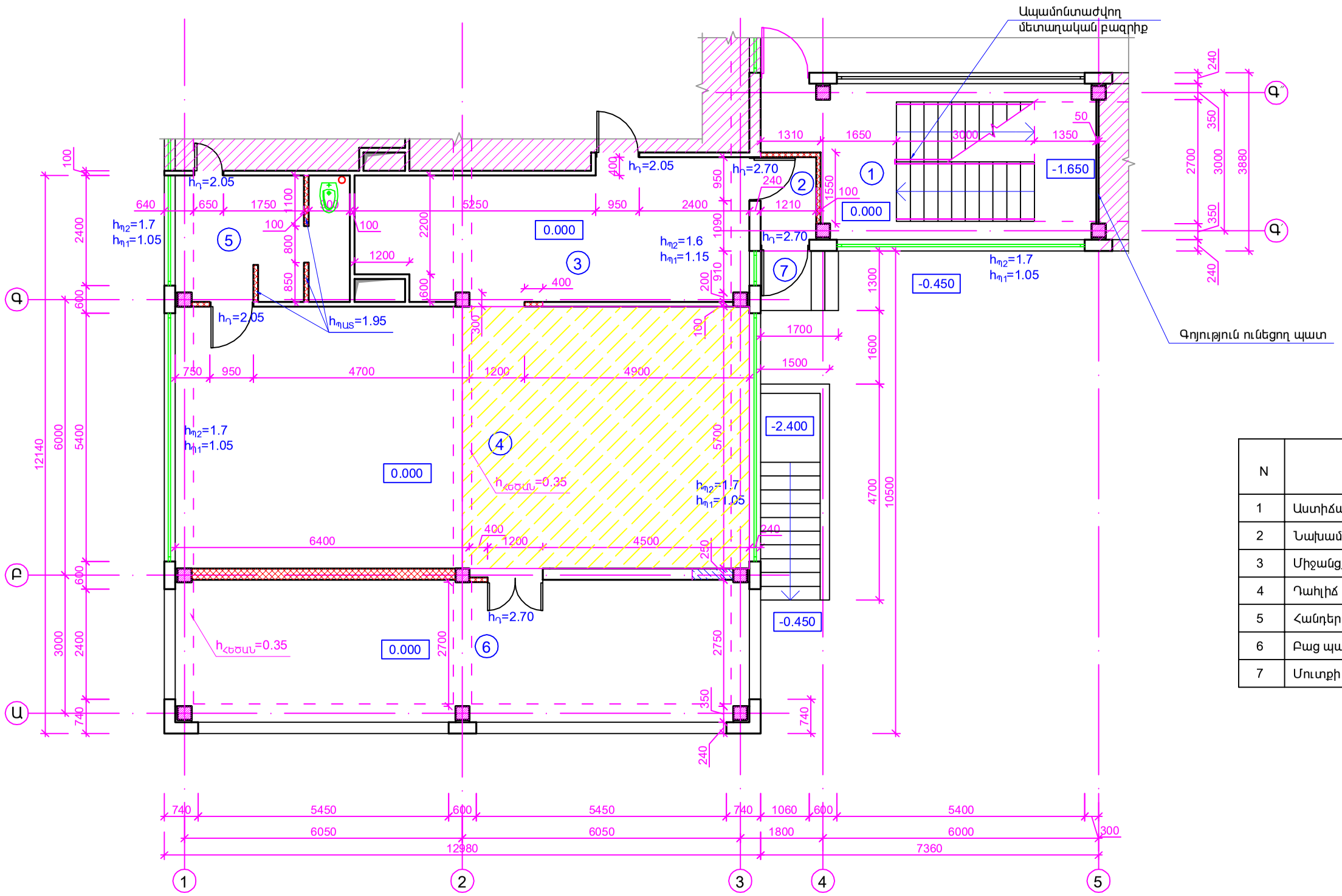


## ՊԱՅՄԱՆԱԿԱՆ ՆՇԱՆՆԵՐ

- Ապամոնտաժվող պատուհան
- Ապամոնտաժվող դռներ
- Քանդվող միջնորմ
- Նոր իրականացվող դռան բացվածք
- Մանրահատակի քանդվող հատված

## ՍԵՆՔԵՐԻ ՄԵԿՆՈՒԹՅՈՒՆ

| N | Սենյակների անվանումները | Մակեր. | Հատակ |
|---|---|---|---|
| 1 | Աստիճանավանդակ, միջանցք | 21.27 | Բետոն |
| 2 | Նախամուտք | 2.38 | Բետոն |
| 3 | Միջանցք | 25.47 | Խեցեսալ |
| 4 | Դահլիճ | 75.16 | Մանրահատակ |
| 5 | Հանդերձարան, սանհանգույց | 10.95 | Խեցեսալ |
| 6 | Բաց պատշգամբ | 40.28 | Խեցեսալ |
| 7 | Մուտքի հարթակ, աստիճաններ | 2.73 | Բետոնե սալ |

| | | | | | |
|---|---|---|---|---|---|
| ՏՆՕՐԵՆ | Ա.ԲԱԲԱՅԱՆ | | ԵՐԵՎԱՆԻ ՄԱԼԱԹԻԱ-ՍԵԲԱՍՏԻԱ ՎԱՐՉԱԿԱՆ ՇՐՋԱՆԻ «ՍԵԲԱՍՏԻԱ» ՄՇԱԿՈՒՅԹԻ ՏԱՆ ՀԻՄՆԱՆՈՐՈԳՄԱՆ ՆԱԽԱԳԻԾ | | |
| ԿԱՏԱՐԵՑ | Հ. ԲԱԴՈՅԱՆ | | | | |
| | | | ՃԱՐՏԱՐԱՊԵՏԱՇԻՆԱՐԱՐԱԿԱՆ ՄԱՍ | ՓՈՒԼ | ԹԵՐԹ | ԹԵՐԹԵՐ |
| | | | | ԱՆ | ՃՇ- 2 | 24 |
| | | | ԳԾԱԳՐԵՐԻ ԱՆՎԱՆԱՑԱՆԿ, ԲԱՑԱՏՐԱԳԻՐ | | «ԲԱԲԱՅԱՆ-ԼԱՏ ՆԱԽԱԳԻԾ» ՍՊԸ | |

## ԵՐԿՐՈՐԴ ՀԱՐԿԻ ՀԱՏԱԿԱԳԻԾ /+3.300 ՆԻՇՈՒՄ/ Մ1:100 (ՉԱՓԱԳՐՈՒԹՅՈՒՆ)

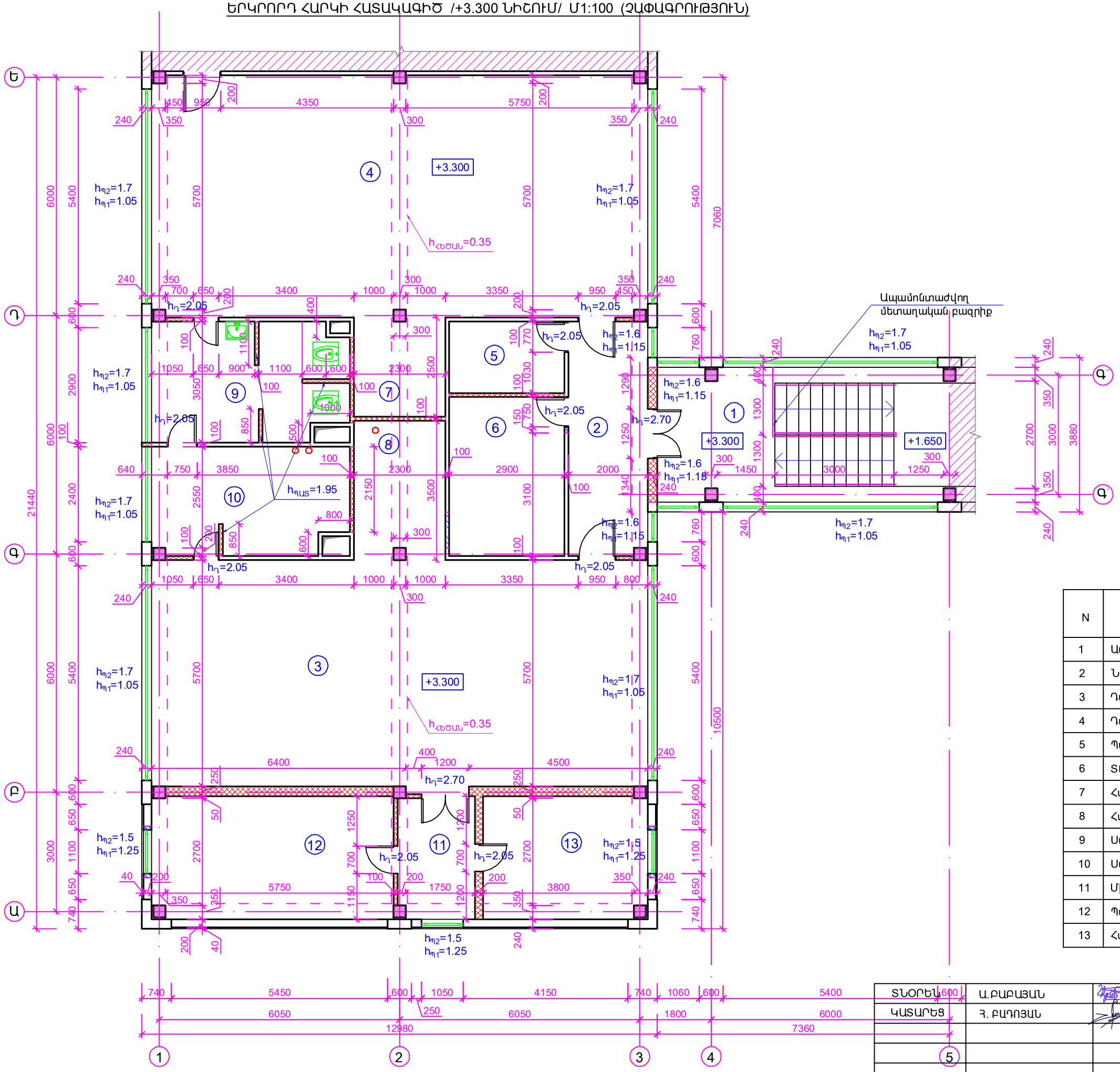


## ՊԱՅՄԱՆԱԿԱՆ ՆՇԱՆՆԵՐ

- Ապամոնտաժվող պատուհան
- Ապամոնտաժվող դռներ
- Քանդվող միջնորմ
- Նոր իրականացվող և լայնացվող դռների բացվածքներ
- Պատուհանի բացվածքի լայնացվող հատված

## ՍԵՆՔԵՐԻ ՄԵԿՆՈՒԹՅՈՒՆ

| N | Սենյակների անվանումները | Մակեր. | Հատակ |
|---|---|---|---|
| 1 | Աստիճանավանդակ, միջանցք | 25.95 | բետոն |
| 2 | Նախամուտք | 12.58 | Խեցեսալ |
| 3 | Դահլիճ 1 | 75.16 | մանրահատակ |
| 4 | Դահլիճ 2 | 79.64 | մանրահատակ |
| 5 | Պարուսույցների հանդերձարան | 5.48 | Լամինատ |
| 6 | Տնօրենի առանձնասենյակ | 12.18 | Լամինատ |
| 7 | Հանդերձարան 1 | 6.05 | Խեցեսալ |
| 8 | Հանդերձարան 2 | 8.36 | Խեցեսալ |
| 9 | Սանհանգույց 1 | 15.29 | Խեցեսալ |
| 10 | Սանհանգույց 2 | 14.05 | Խեցեսալ |
| 11 | Միջանցք | 6.35 | Խեցեսալ |
| 12 | Պահոստային սենյակ | 19.78 | Խեցեսալ |
| 13 | Հանգստի սենյակ | 13.51 | Խեցեսալ |

| | | | |
|---|---|---|---|
| ՏՆՕՐԵՆ | Ա.ԲԱԲԱՅԱՆ | | ԵՐԵՎԱՆԻ ՄԱԼԱԹԻԱ-ՍԵԲԱՍՏԻԱ ՎԱՐՉԱԿԱՆ ՇՐՋԱՆԻ «ՍԵԲԱՍՏԻԱ» ՄՇԱԿՈՒՅԹԻ ՏԱՆ ՀԻՄՆԱՆՈՐՈԳՄԱՆ ՆԱԽԱԳԻԾ |
| ԿԱՏԱՐԵՑ | Հ. ԲԱԴՈՅԱՆ | | |
| | | | ՃԱՐՏԱՐԱՊԵՏԱՇԻՆԱՐԱՐԱԿԱՆ ՄԱՍ — ՓՈՒԼ: ԱՆ; ԹԵՐԹ: ՃՇ- 3; ԹԵՐԹԵՐ: 24 |
| | | | ԳԾԱԳՐԵՐԻ ԱՆՎԱՆԱՑԱՆԿ, ԲԱՑԱՏՐԱԳԻՐ — «ԲԱԲԱՅԱՆ-ԼԱՏ ՆԱԽԱԳԻԾ» ՍՊԸ |

## ԱՌԱՋԻՆ ՀԱՐԿԻ ՀԱՏԱԿԱԳԻԾ /0.000 ՆԻՇՈՒՄ/ Մ1:100 (ՎԵՐԱԿԱՌՈՒՑՈՒՄ)

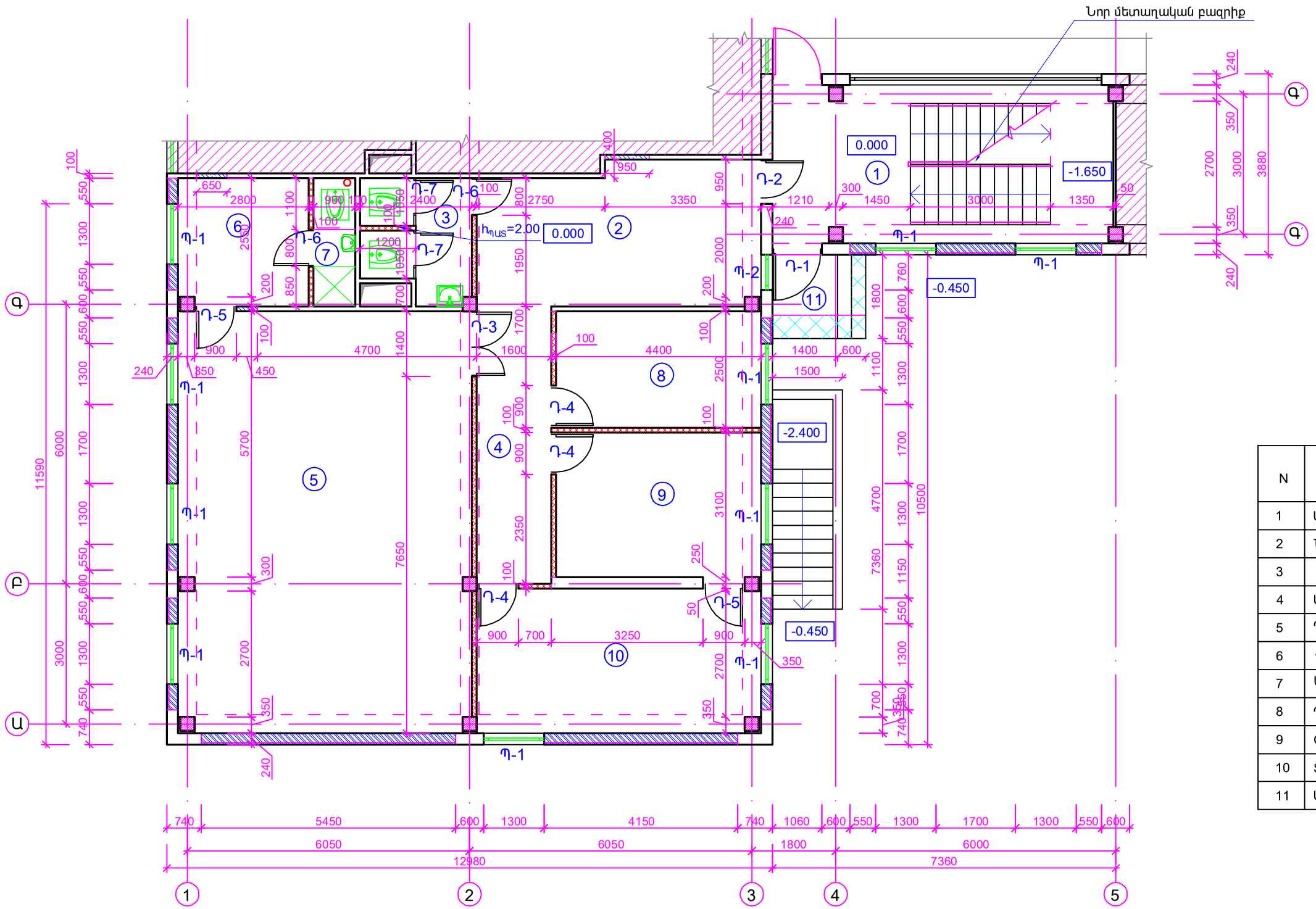


## ՊԱՅՄԱՆԱԿԱՆ ՆՇԱՆՆԵՐ

- Նոր տեղադրվող պատուհան
- Նոր տեղադրվող դռներ
- Նոր իրականացվող միջնորմ
- Փակվող դռան բացվածք
- Մուտքի հարթակի ընդլայնվող մաս
- Պատուհանի բացվածքի փակվող հատված

## ՍԵՆՔԵՐԻ ՄԵԿՆՈՒԹՅՈՒՆ

| N | Սենյակների անվանումները | Մակեր. | Հատակ |
|---|---|---|---|
| 1 | Աստիճանավանդակ, միջանցք | 26.59 | Բետոն |
| 2 | Նախամուտք, սպասասրահ | 18.98 | Կերամոգր. սալ |
| 3 | Սանհանգույց | 6.13 | Խեցեսալ |
| 4 | Միջանցք | 10.46 | Կերամոգր. սալ |
| 5 | Դահլիճ | 59.49 | Լամինատ |
| 6 | Հանդերձարան | 8.19 | Կերամոգր. սալ |
| 7 | Սանհանգույց | 2.61 | Խեցեսալ |
| 8 | Պահեստային սենյակ | 11.55 | Կերամոգր. սալ |
| 9 | Օժանդակ սենյակ | 14.32 | Կերամոգր. սալ |
| 10 | Տնօրենի առանձնասենյակ | 19.87 | Լամինատ |
| 11 | Մուտքի հարթակ, աստիճաններ | 3.78 | Բազալտե սալ |

| | | | | | |
|---|---|---|---|---|---|
| ՏՆՕՐԵՆ | Ա.ԲԱԲԱՅԱՆ | | ԵՐԵՎԱՆԻ ՄԱԼԱԹԻԱ-ՍԵԲԱՍՏԻԱ ՎԱՐՉԱԿԱՆ ՇՐՋԱՆԻ «ՍԵԲԱՍՏԻԱ» ՄՇԱԿՈՒՅԹԻ ՏԱՆ ՀԻՄՆԱՆՈՐՈԳՄԱՆ ՆԱԽԱԳԻԾ | | |
| ԿԱՏԱՐԵՑ | Հ. ԲԱԴՈՅԱՆ | | | | |
| | | | ՃԱՐՏԱՐԱՊԵՏԱՇԻՆԱՐԱՐԱԿԱՆ ՄԱՍ | ՓՈՒԼ | ԹԵՐԹ | ԹԵՐԹԵՐ |
| | | | | ԱՆ | ՃՇ- 4 | 24 |
| | | | ԳԾԱԳՐԵՐԻ ԱՆՎԱՆԱՑԱՆԿ, ԲԱՑԱՏՐԱԳԻՐ | «ԲԱԲԱՅԱՆ-ԼԱՏ ՆԱԽԱԳԻԾ» ՍՊԸ | |

## ԵՐԿՐՈՐԴ ՀԱՐԿԻ ՀԱՏԱԿԱԳԻԾ /+3.300 ՆԻՇՈՒՄ/ Մ1:100 (ՎԵՐԱԿԱՌՈՒՑՈՒՄ)

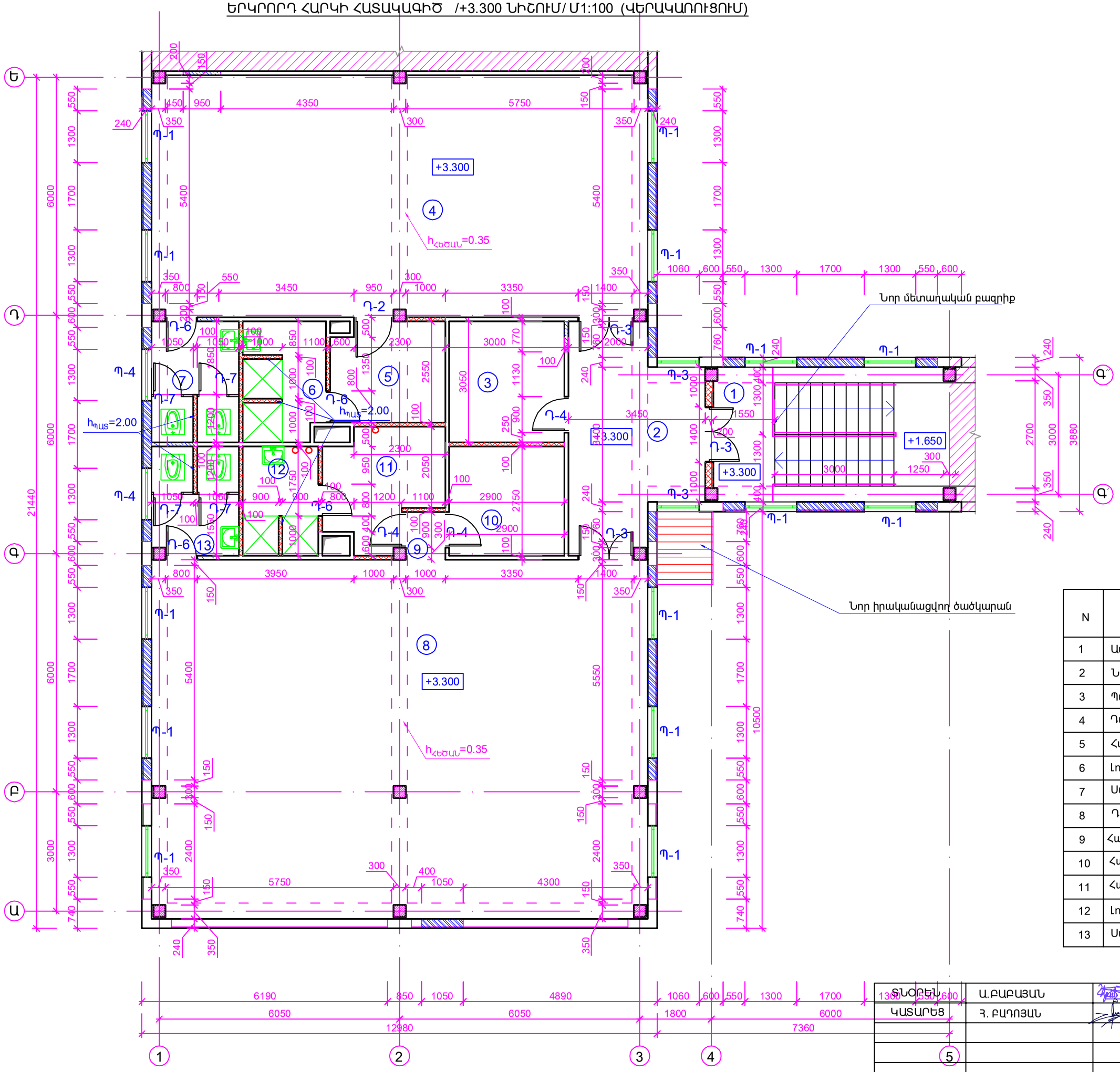


## ՊԱՅՄԱՆԱԿԱՆ ՆՇԱՆՆԵՐ

- Նոր տեղադրվող պատուհան
- Նոր տեղադրվող դռներ
- Նոր իրականացվող միջնորմ
- Փակվող դռան բացվածք
- Պատուհանի բացվածքի փակվող հատված

## ՍԵՆՔԵՐԻ ՄԵԿՆՈՒԹՅՈՒՆ

| N | Սենյակների անվանումները | Մակեր. | Հատակ |
|---|---|---|---|
| 1 | Աստիճանավանդակ, միջանցք | 21.49 | Բետոն |
| 2 | Նախամուտք, սպասասրահ | 17.88 | Կերամոգր. սալ |
| 3 | Պարուսույցների հանդերձարան | 9.29 | Կերամոգր. սալ |
| 4 | Դահլիճ 1 | 79.64 | Լամինատ |
| 5 | Հանդերձարան 1 | 7.61 | Կերամոգր. սալ |
| 6 | Լոգարան 1 | 6.52 | Խեցեսալ |
| 7 | Սանհանգույց 1 | 7.13 | Խեցեսալ |
| 8 | Դահլիճ 2 | 118.5 | Վինիլային հատ. |
| 9 | Հանդերձարանների նախամուտք | 1.26 | Կերամոգր. սալ |
| 10 | Հանդերձարան 2 (տղաների) | 8.47 | Կերամոգր. սալ |
| 11 | Հանդերձարան 2 (աղջիկների) | 8.42 | Կերամոգր. սալ |
| 12 | Լոգարան 2 | 5.49 | Խեցեսալ |
| 13 | Սանհանգույց 2 | 6.37 | Խեցեսալ |

| | | | |
|---|---|---|---|
| ՏՆՕՐԵՆ | Ա.ԲԱԲԱՅԱՆ | | ԵՐԵՎԱՆԻ ՄԱԼԱԹԻԱ-ՍԵԲԱՍՏԻԱ ՎԱՐՉԱԿԱՆ ՇՐՋԱՆԻ «ՍԵԲԱՍՏԻԱ» ՄՇԱԿՈՒՅԹԻ ՏԱՆ ՀԻՄՆԱՆՈՐՈԳՄԱՆ ՆԱԽԱԳԻԾ |
| ԿԱՏԱՐԵՑ | Հ. ԲԱԴՈՅԱՆ | | |
| | | | ՃԱՐՏԱՐԱՊԵՏԱՇԻՆԱՐԱԿԱՆ ՄԱՍ |
| | | | ԳԾԱԳՐԵՐԻ ԱՆՎԱՆԱՑԱՆԿ, ԲԱՑԱՏՐԱԳԻՐ |

| ՓՈՒԼ | ԹԵՐԹ | ԹԵՐԹԵՐ |
|---|---|---|
| ԱՆ | ՃՇ- 5 | 24 |

«ԲԱԲԱՅԱՆ-ԼԱՏ ՆԱԽԱԳԻԾ» ՍՊԸ

## ՃԱԿԱՏ Ե-Ա ԱՌԱՆՑՔՆԵՐՈՎ Մ1:100 (ՉԱՓԱԳՐՈՒԹՅՈՒՆ)

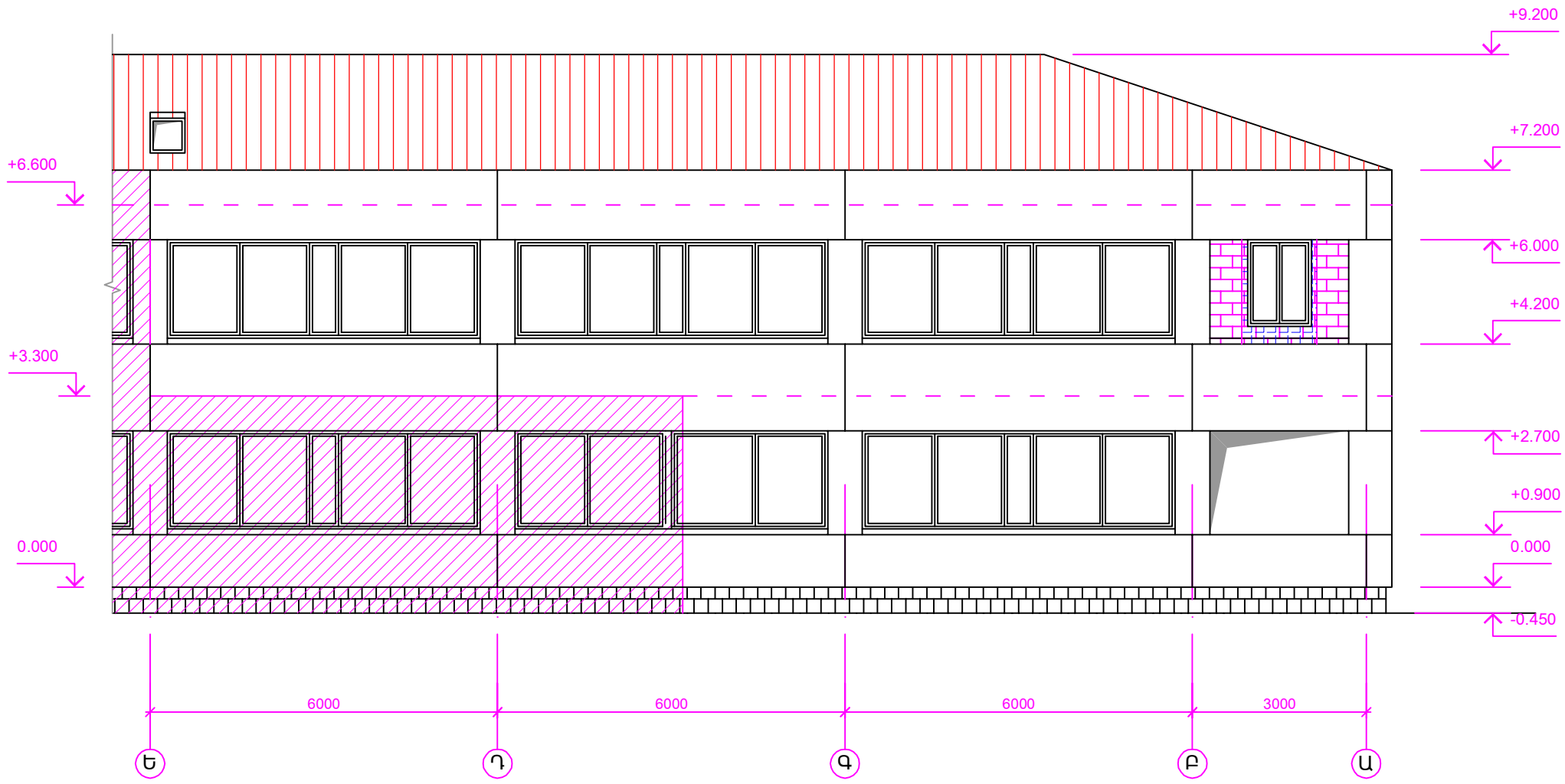


## ՃԱԿԱՏ Ե-Ա ԱՌԱՆՑՔՆԵՐՈՎ Մ1:100 (ՎԵՐԱԿԱՌՈՒՑՈՒՄ)

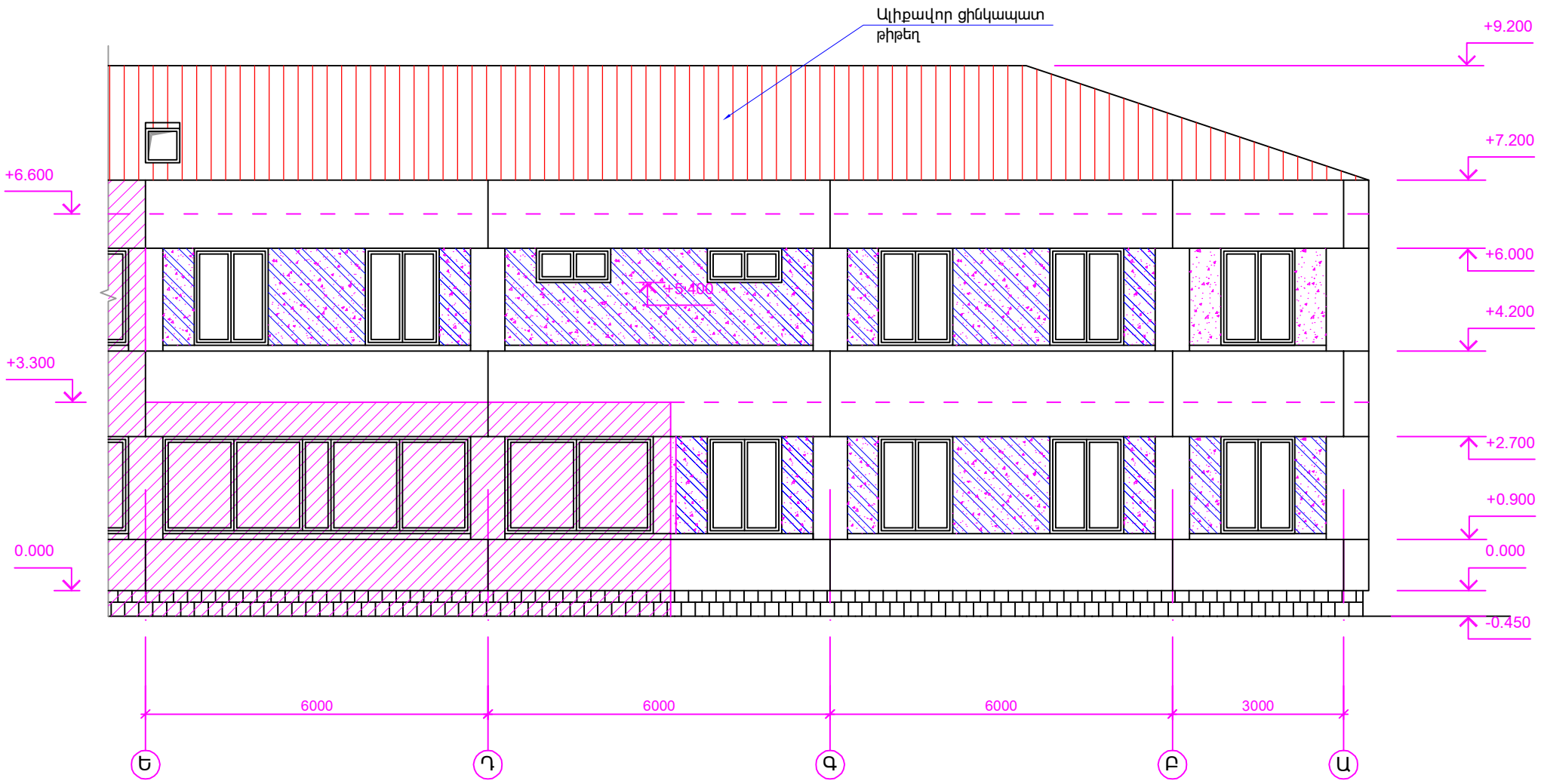


### ՊԱՅՄԱՆԱԿԱՆ ՆՇԱՆՆԵՐ

- Պատուհանի բացվածքի փակվող հատված
- Ցվազգե սվաղ
- Պատ, բետոնե ծակոտկեն բլոկներից b=200մմ

| | | | | | |
|---|---|---|---|---|---|
| ՏՆՕՐԵՆ | Ա.ԲԱԲԱՅԱՆ | | ԵՐԵՎԱՆԻ ՄԱԼԱԹԻԱ-ՍԵԲԱՍՏԻԱ ՎԱՐՉԱԿԱՆ ՇՐՋԱՆԻ «ՍԵԲԱՍՏԻԱ» ՄՇԱԿՈՒՅԹԻ ՏԱՆ ՀԻՄՆԱՆՈՐՈԳՄԱՆ ՆԱԽԱԳԻԾ | | |
| ԿԱՏԱՐԵՑ | Հ. ԲԱԴՈՅԱՆ | | | | |
| | | | ՃԱՐՏԱՐԱՊԵՏԱՇԻՆԱՐԱՐԱԿԱՆ ՄԱՍ | ՓՈՒԼ | ԹԵՐԹ | ԹԵՐԹԵՐ |
| | | | | ԱՆ | ՃՇ- 6 | 24 |
| | | | ՃԱԿԱՏ Ե-Ա ԱՌԱՆՑՔՆԵՐՈՎ (ՉԱՓԱԳՐՈՒԹՅՈՒՆ ԵՎ ՎԵՐԱԿԱՌՈՒՑՈՒՄ) | «ԲԱԲԱՅԱՆ-ԼԱՏ ՆԱԽԱԳԻԾ» ՍՊԸ | |

## ՃԱԿԱՏ Ա-Ե ԱՌԱՆՑՔՆԵՐՈՎ Մ1:100 (ՉԱՓԱԳՐՈՒԹՅՈՒՆ)

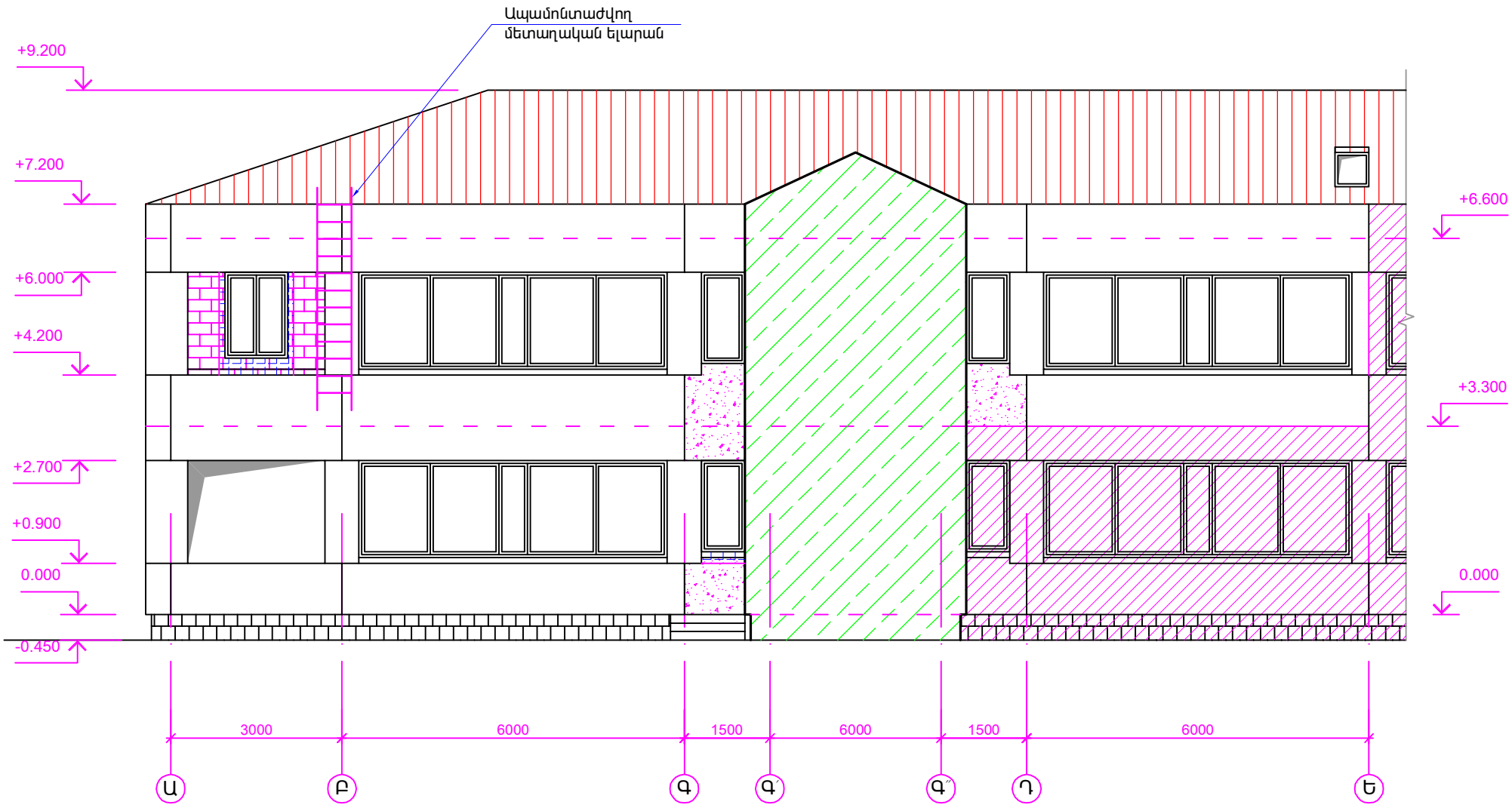


## ՃԱԿԱՏ Ա-Ե ԱՌԱՆՑՔՆԵՐՈՎ Մ1:100 (ՎԵՐԱԿԱՌՈՒՑՈՒՄ)

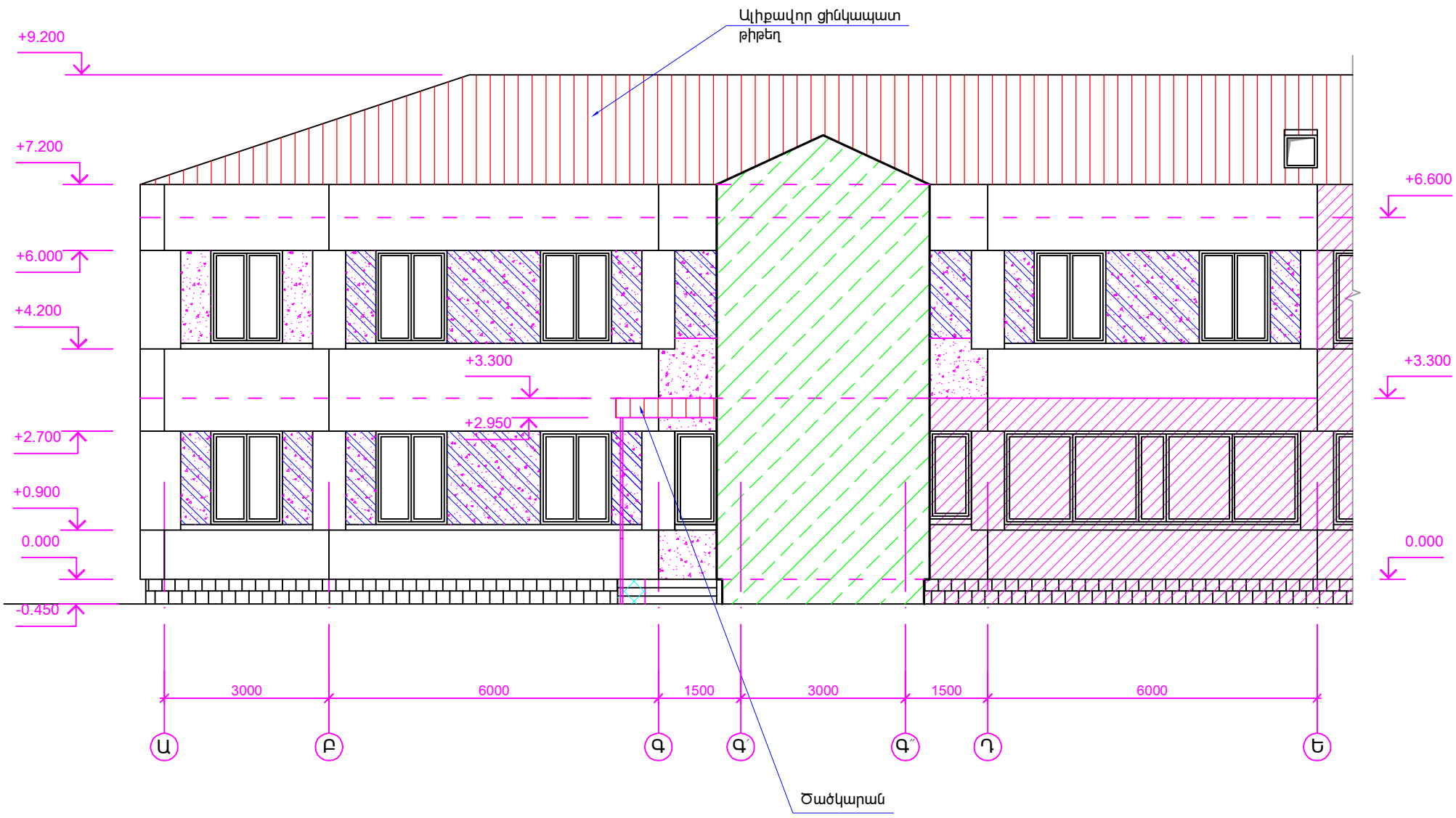


### ՊԱՅՄԱՆԱԿԱՆ ՆՇԱՆՆԵՐ

- Մուտքի հարթակի ընդլայնվող մաս
- Պատուհանի բացվածքի փակվող հատված
- Ց/ավազե ամրանավորված սվաղ
- Պատ, բետոնե ծակոտկեն բլոկներից b=200մմ
- Պատուհանի բացվածքի քանդվող հատված

| | | | | | | |
|---|---|---|---|---|---|---|
| ՏՆՕՐԵՆ | Ա.ԲԱԲԱՅԱՆ | | ԵՐԵՎԱՆԻ ՄԱԼԱԹԻԱ-ՍԵԲԱՍՏԻԱ ՎԱՐՉԱԿԱՆ ՇՐՋԱՆԻ «ՍԵԲԱՍՏԻԱ» ՄՇԱԿՈՒՅԹԻ ՏԱՆ ՀԻՄՆԱՆՈՐՈԳՄԱՆ ՆԱԽԱԳԻԾ | | | |
| ԿԱՏԱՐԵՑ | Հ. ԲԱԴՈՅԱՆ | | | | | |
| | | | ՃԱՐՏԱՐԱՊԵՏԱՇԻՆԱՐԱՐԱԿԱՆ ՄԱՍ | ՓՈՒԼ | ԹԵՐԹ | ԹԵՐԹԵՐ |
| | | | | ԱՆ | ՃՇ- 7 | 24 |
| | | | ՃԱԿԱՏ Ա-Ե ԱՌԱՆՑՔՆԵՐՈՎ (ՉԱՓԱԳՐՈՒԹՅՈՒՆ ԵՎ ՎԵՐԱԿԱՌՈՒՑՈՒՄ) | | «ԲԱԲԱՅԱՆ-ԼԱՏ ՆԱԽԱԳԻԾ» ՍՊԸ | |

## ՃԱԿԱՏ 1-5 ԱՌԱՆՑՔՆԵՐՈՎ Մ1:100 (ՉԱՓԱԳՐՈՒԹՅՈՒՆ)

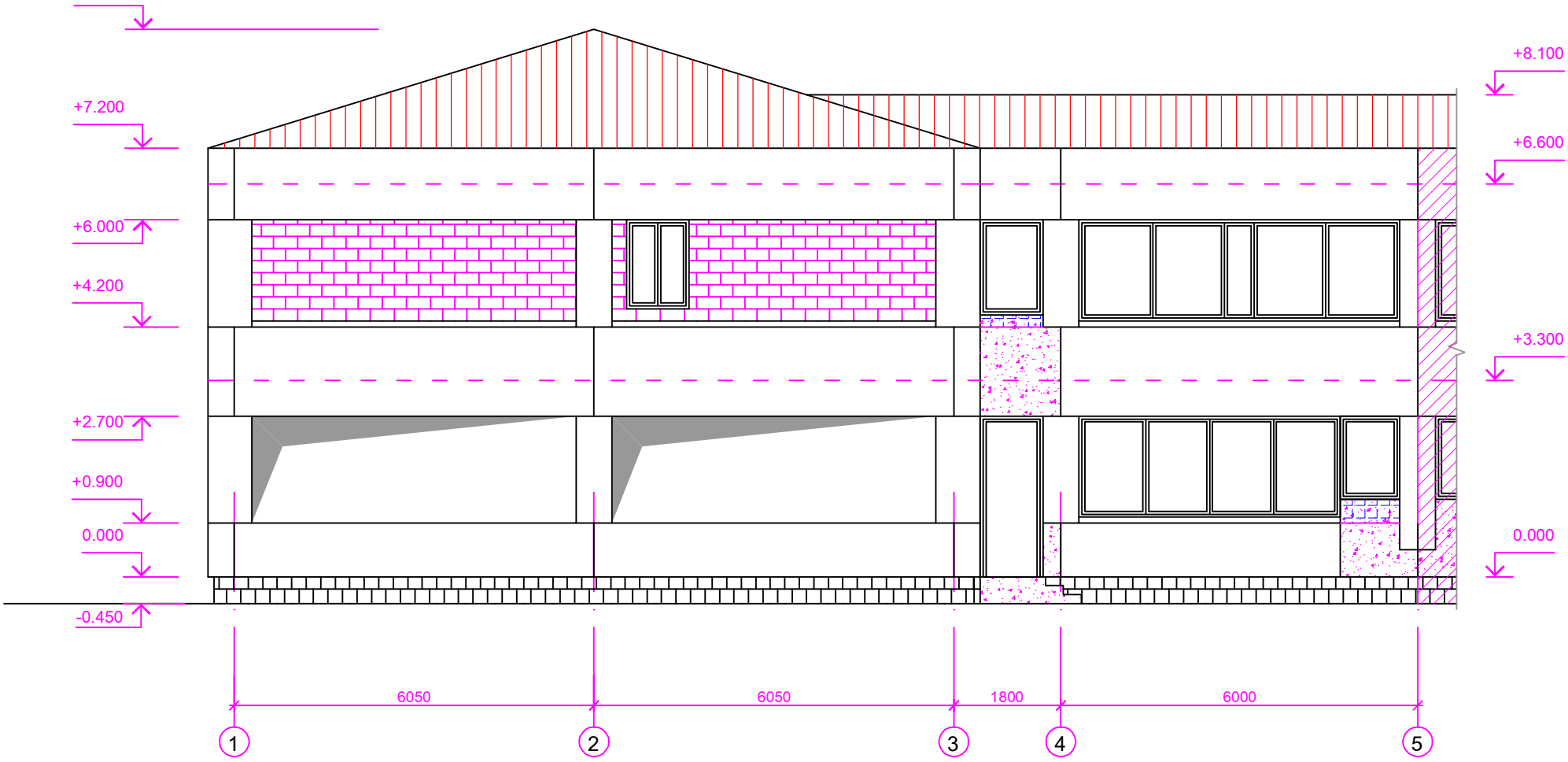


## ՃԱԿԱՏ 1-5 ԱՌԱՆՑՔՆԵՐՈՎ Մ1:100 (ՎԵՐԱԿԱՌՈՒՑՈՒՄ)

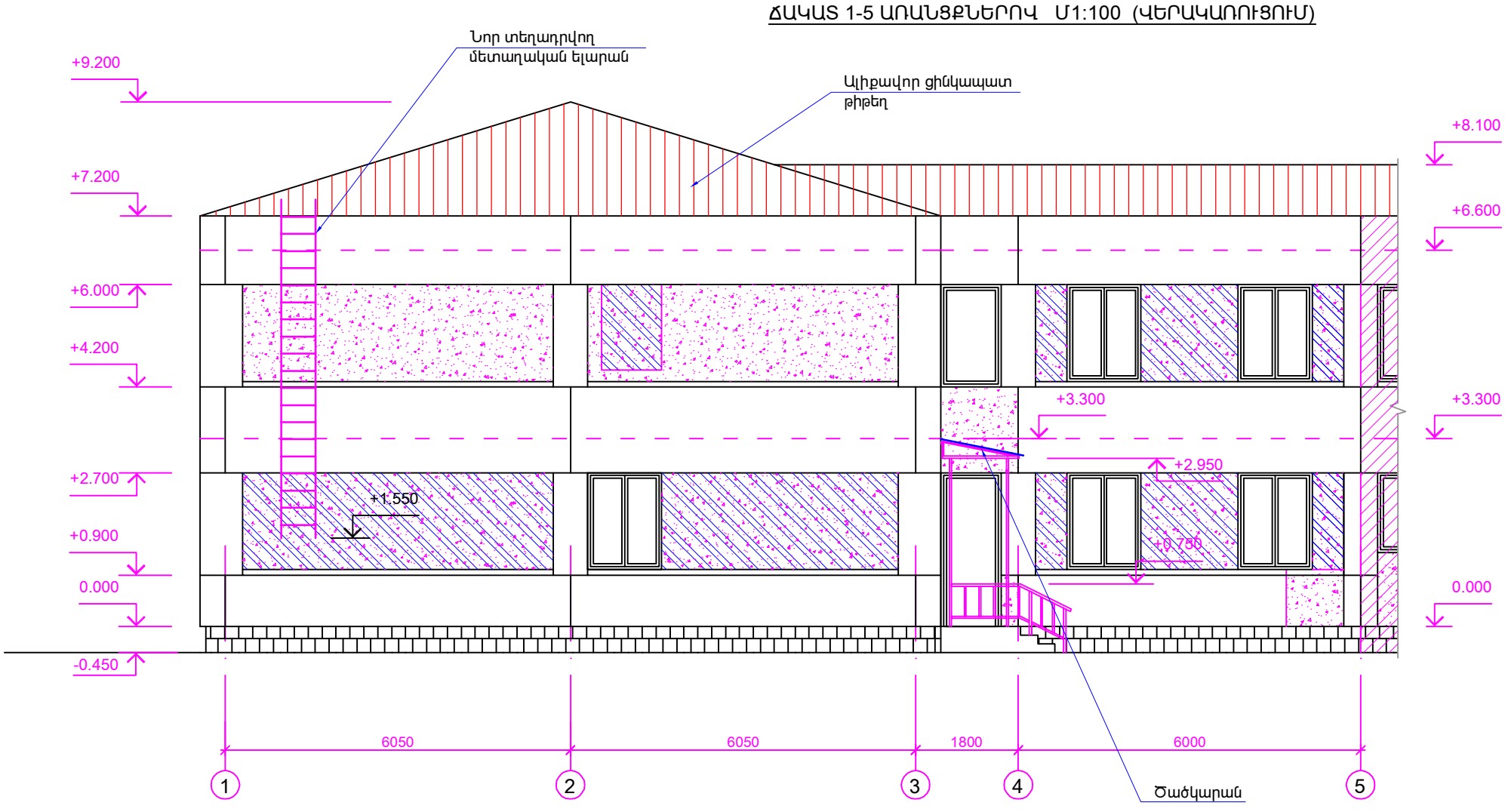


### ՊԱՅՄԱՆԱԿԱՆ ՆՇԱՆՆԵՐ

- Պատուհանի բացվածքի փակվող հատված
- Ց/ավազե ամրանավորված սվաղ
- Պատ, բետոնե ծակոտկեն բլոկներից b=200մմ
- Պատուհանի բացվածքի քանդվող հատված

| | | | | | | |
|---|---|---|---|---|---|---|
| ՏՆՕՐԵՆ | Ա.ԲԱԲԱՅԱՆ | | ԵՐԵՎԱՆԻ ՄԱԼԱԹԻԱ-ՍԵԲԱՍՏԻԱ ՎԱՐՉԱԿԱՆ ՇՐՋԱՆԻ «ՍԵԲԱՍՏԻԱ» ՄՇԱԿՈՒՅԹԻ ՏԱՆ ՀԻՄՆԱՆՈՐՈԳՄԱՆ ՆԱԽԱԳԻԾ | | | |
| ԿԱՏԱՐԵՑ | Հ. ԲԱԴՈՅԱՆ | | | | | |
| | | | ՃԱՐՏԱՐԱՊԵՏԱՇԻՆԱՐԱՐԱԿԱՆ ՄԱՍ | ՓՈՒԼ | ԹԵՐԹ | ԹԵՐԹԵՐ |
| | | | | ԱՆ | ՃՇ- 8 | 24 |
| | | | ՃԱԿԱՏ 1-5 ԱՌԱՆՑՔՆԵՐՈՎ (ՉԱՓԱԳՐՈՒԹՅՈՒՆ ԵՎ ՎԵՐԱԿԱՌՈՒՑՈՒՄ) | «ԲԱԲԱՅԱՆ-ԼԱՏ ՆԱԽԱԳԻԾ» ՍՊԸ | | |

## ՔԱՆԴՄԱՆ ԱՇԽԱՏԱՆՔՆԵՐ

| ՀՀ | Աշխատանքի անվանումը | Չափի միավ. | Քանակը |
|---|---|---|---|
| 1 | 2 | 3 | 4 |
| 1 | Լվացարանների ապամոնտաժում | հատ | 1 |
| 2 | Զուգարանակոնքերի ապամոնտաժում | հատ | 3 |
| 3 | Դռների ապամոնտաժում, ներառյալ շրջանակները | մ$^2$ | 44.0 |
| 4 | Պատուհանների ապամոնտաժում, ներառյալ շրջանակները | մ$^2$ | 111.0 |
| 5 | Բազրիքների ապամոնտաժում (աստիճանավանդակ) | կգ | 195.0 |
| 6 | Մետաղական խողավակների ներկի մաքրում | մ$^2$ | 9.7 |
| 7 | Մետաղական կոնստրուկցիաների ապամոնտաժում | կգ | 85.0 |
| | Հատակներ | | |
| 8 | Մանրահատակի քանդում իր շերտերով մասնակի | մ$^2$ | 38.2 |
| 9 | Խեցեսալե հատակների քանդում  իր շերտերով | մ$^2$ | 173.4 |
| 10 | Լամինատե հատակի քանդում  իր շերտերով | մ$^2$ | 17.7 |
| 11 | Զուգարանակոնքերի բետոնե հարթակների քանդում | մ$^3$ | 1.6 |
| | Պատեր | | |
| 12 | Միջնորմների քանդում  (b=10 սմ) | մ$^2$ | 86.0 |
| 13 | Միջնորմների քանդում  (b=20 սմ) | մ$^2$ | 75.0 |
| 14 | Պատուհանների փակված հատվածների շարվածքի վերաբացում | մ$^2$ | 2.4 |
| 15 | Դռան բացվածքի իրականացում գոյություն ունեցող պատում  (b=10 սմ) | մ$^2$ | 2.3 |
| 16 | Դռան բացվածքի իրականացում գոյություն ունեցող պատում  (b=20 սմ) | մ$^2$ | 2.3 |
| 17 | Ց/ավազե սվաղի քանդում արտաքին պատերից | մ$^2$ | 8.0 |
| 18 | Պատերի ներկի քերում | մ$^2$ | 639.6 |
| 19 | Պատերի գաջե սվաղի մասնակի քանդում | մ$^2$ | 71.8 |
| 20 | Պատերի հաղճասալի քանդում | մ$^2$ | 50.4 |
| 21 | Հաղճասալի տակ ց/ա շաղախի քանդում | մ$^2$ | 50.4 |
| 22 | Պատերի լամինատե շտերի քանդում | մ$^2$ | 30.5 |

| 1 | 2 | 3 | 4 |
|---|---|---|---|
| | Առաստաղներ | | |
| 23 | Առաստաղների ներկի քերում | մ$^2$ | 444.7 |
| 24 | Առաստաղների գաջե սվաղի մասնակի քանդում | մ$^2$ | 51.6 |
| | Արտաքին աստիճան | | |
| 25 | Բետոնե սալերի քանդում | մ$^2$ | 3.0 |
| 26 | Ասֆալտբետոնե ծածկույթի քանդում աստիճանի ընդլայնման համար | մ$^2$ | 2.6 |
| 27 | Գրունտի քանդում | մ$^3$ | 0.3 |
| 28 | Շին. աղբի տեղափոխում | տ | 59.0 |

## ՔԱՆԴՄԱՆ ԱՇԽԱՏԱՆՔՆԵՐ

Միջանցքի և աստիճանավանդակի մանկապարտեզին պատկանող հատված

| ՀՀ | Աշխատանքի անվանումը | Չափի միավ. | Քանակը |
|---|---|---|---|
| 1 | 2 | 3 | 4 |
| 29 | Բազրիքների ապամոնտաժում (աստիճանավանդակ) | կգ | 195.0 |
| 30 | Ց/ավազե սվաղի քանդում արտաքին պատերից | մ$^2$ | 8.0 |
| 31 | Պատերի ներկի քերում | մ$^2$ | 77.6 |
| 32 | Պատերի գաջե սվաղի մասնակի քանդում | մ$^2$ | 8.8 |
| 33 | Առաստաղների ներկի քերում | մ$^2$ | 46.7 |
| 34 | Առաստաղների գաջե սվաղի մասնակի քանդում | մ$^2$ | 5.6 |
| 35 | Գոյություն ունեցող դռների և պատուհանների ներկի մաքրում | մ$^2$ | 40.1 |
| | Արտաքին աստիճան | | |
| 36 | Բետոնե սալերի քանդում | մ$^2$ | 3.0 |
| 37 | Շին. աղբի տեղափոխում | տ | 3.0 |

| | | | | | |
|---|---|---|---|---|---|
| ՏՆՕՐԵՆ | Ա.ԲԱԲԱՅԱՆ | | ԵՐԵՎԱՆԻ ՄԱԼԱԹԻԱ-ՍԵԲԱՍՏԻԱ ՎԱՐՉԱԿԱՆ ՇՐՋԱՆԻ «ՍԵԲԱՍՏԻԱ» ՄՇԱԿՈՒՅԹԻ ՏԱՆ ՀԻՄՆԱՆՈՐՈԳՄԱՆ ՆԱԽԱԳԻԾ | | |
| ԿԱՏԱՐԵՑ | Հ. ԲԱԴՈՅԱՆ | | | | |
| | | | ՃԱՐՏԱՐԱՊԵՏԱՇԻՆԱՐԱՐԱԿԱՆ ՄԱՍ | ՓՈՒԼ | ԹԵՐԹ | ԹԵՐԹԵՐ |
| | | | | ԱՆ | ՃՇ- 9 | 24 |
| | | | ՔԱՆԴՄԱՆ ԱՇԽԱՏԱՆՔՆԵՐ | «ԲԱԲԱՅԱՆ-ԼԱՏ ՆԱԽԱԳԻԾ» ՍՊԸ | |

## ՀԻՄՆԱՆՐՈԳՄԱՆ ԱՇԽԱՏԱՆՔՆԵՐ

| ՀՀ | Աշխատանքի անվանումը | Չափի միավ. | Քանակը |
|---|---|---|---|
| 1 | 2 | 3 | 4 |
| | Հատակներ | | |
| 1 | Կերամոգրանիտե հատակների իրականացում | մ$^2$ | 116.4 |
| 2 | Կերամոգրանիտե շրիշակների իրականացում (h=100մմ) | գծ.մ | 142.4 |
| 3 | Կերամոգրանիտի տակ ց/ավազե շաղախի իրականացում | մ$^2$ | 116.4 |
| 4 | Խեցեսալե հատակների իրականացում (սանհանգույցներում և լոգարաններում) | մ$^2$ | 35.3 |
| 5 | Խեցեսալի տակ ց/ա շաղախի իրականացում | մ$^2$ | 35.3 |
| 6 | Վինիլային հատակի իրականացում | մ$^2$ | 118.5 |
| 7 | Լամինատե հատակի իրականացում | մ$^2$ | 159.0 |
| | Պատեր | | |
| 8 | Միջնորմների իրականացում b=200 մմ լայնությամբ | մ$^2$ | 97.0 |
| 9 | Արտաքին պատերի սվաղ ց/ա շաղախով b=40 մմ, մետաղական ցանցի վրա | մ$^2$ | 90.7 |
| 10 | Միջնորմների իրականացում b=100 մմ լայնությամբ | մ$^2$ | 167.0 |
| 11 | Նոր շարված պատերի և գոյություն ունեցող պատերի (մասնակի) գաջե սվաղի իրականացում | մ$^2$ | 499.7 |
| 12 | Պատերի ծեփամածկում և ներկում | մ$^2$ | 1020.7 |
| 13 | Պատերի հաղճասալի իրականացում h=1.6 մ (սանհանգույցներում և լոգարաններում) | մ$^2$ | 127.5 |
| 14 | Հաղճասալի տակ ց/ա շաղախի իրականացում | մ$^2$ | 127.5 |
| | Առաստաղներ | | |
| 15 | Առաստաղների գաջե սվաղի իրականացում (մասնակի) | մ$^2$ | 57.2 |
| 16 | Առաստաղների ծեփամածկում և ներկում | մ$^2$ | 479.1 |
| 17 | Կախովի առաստաղների իրականացում (սանհանգույցներում և լոգարաններում) | մ$^2$ | 34.6 |
| | Մուտքի աստիճան և հարթակ | | |
| 18 | Խամքարաբետոն նոր իրականացվող աստիճանների տակ | մ$^3$ | 0.6 |
| 19 | Ե/բետոնե միաձույլ աստիճանների իրականացում B15 դասի բետոնով | մ$^3$ | 0.6 |
| 20 | Ամրան Ø10A500c ΣL=42.0 գծ.մ | կգ | 26.1 |
| 21 | Աստիճաններիերի երեսապատում բազալտե սալերով (δ=30 մմ) | մ$^2$ | 5.5 |
| 22 | Ասֆալտբետոնե ծածկույթի վերականգնում 40 մմ հաստությամբ | մ$^2$ | 1.6 |
| 23 | Խճի նախապատրաստական շերտ 50 մմ հաստությամբ (նոր ասֆալտաբետոնե ծածկույթի տակ) | մ$^2$ | 0.08 |
| | Այլ աշխատանքներ | | |
| 24 | Խամքարաբետոնի իրականացում զուգարանակոնքերի հատվածում | մ$^3$ | 3.9 |
| 25 | Գոյություն ունեցող մետաղական խողովակների ներկում | մ$^2$ | 9.7 |
| 26 | Ց/ավազե հարթեցնող շերտ հատակների հավասարեցման համար, միջինը 40մմ հաստությամբ | մ$^2$ | 50.5 |

## ՀԻՄՆԱՆՐՈԳՄԱՆ ԱՇԽԱՏԱՆՔՆԵՐ

Միջանցքի և աստիճանավանդակի մանկապարտեզին պատկանող հատված

| ՀՀ | Աշխատանքի անվանումը | Չափի միավ. | Քանակը |
|---|---|---|---|
| 1 | 2 | 3 | 4 |
| 27 | Ց/ավազե սվաղի իարկանացում արտաքին պատերին | մ$^2$ | 11.0 |
| 28 | Գոյություն ունեցող պատերի (մասնակի) գաջե սվաղի իրականացում | մ$^2$ | 9.5 |
| 29 | Պատերի ծեփամածկում և ներկում | մ$^2$ | 84.7 |
| 30 | Առաստաղների գաջե սվաղի իրականացում (մասնակի) | մ$^2$ | 4.5 |
| 31 | Առաստաղների ծեփամածկում և ներկում | մ$^2$ | 42.5 |
| 32 | Գոյություն ունեցող դռների և պատուհանների ներկում | մ$^2$ | 40.1 |
| | Արտաքին աստիճան | | |
| 33 | Ց/ավազե հարթեցնող շերտ | մ$^2$ | 4.0 |
| 34 | Աստիճանների երեսապատում բազալտե սալերով (δ=30 մմ) | մ$^2$ | 4.5 |

## ՊՈՂՊԱՏԻ ՄԱՍՆԱԳԻՐ ՄԵԿ ԷԼԵՄԵՆՏԻ ՀԱՄԱՐ

| N | ԱՆՎԱՆՈՒՄ | ՔԱՆ. Հատ | ՔԱՇԸ կգ | ԸՆԴԱՄ. կգ |
|---|---|---|---|---|
| 1 | 2 | 3 | 4 | 5 |
| | ՄՈՒՏՔԻ ԲԱԶՐԻՔ ԵՎ ԾԱԾԿԱՐԱՆ | | | |
| 1 | ▯ 40x30x2.0 ГОСТ 8545-80 ΣL=18.0 | - | 36.4 | 36.4 |
| 2 | ▯ 30x20x2.0 ГОСТ 8545-80 ΣL=21.0 | - | 29.2 | 29.2 |
| 3 | ▯ 50x40x2.0 ГОСТ 8545-80 L=100 | 16 | 0.27 | 4.3 |
| 4 | ∟ 50x50x5 ГОСТ 8509-93 L=100 | 16 | 0.38 | 6.08 |
| 5 | Ø10 A500c L=200 | 16 | 0.12 | 1.92 |
| 6 | ▯ 40x20x2.0 ГОСТ 8545-80 ΣL=18.0 | - | 30.6 | 30.6 |
| 7 | Դյուբել 7 հատ | | | |
| 8 | Պոլիկարբոնատ S=2.9 մ$^2$ | | | |
| | ԲԱԶՐԻՔ ԱՍՏԻՃԱՆԱՎԱՆԴԱԿԻ | | | |
| 1 | ▯ 40x30x2.0 ГОСТ 8545-80 ΣL=69.0 | - | 139.4 | 139.4 |
| 2 | ▯ 30x20x2.0 ГОСТ 8545-80 ΣL=129.0 | - | 179.3 | 179.3 |
| 3 | ▯ 50x30 Փայտե չորսու ΣL=25.0 | V=0.038 մ$^3$ | | |
| 4 | Մետաղական բազրիքների ներկում 2 անգամ | | | |

## ՊՈՂՊԱՏԻ ՄԱՍՆԱԳԻՐ ՄԵԿ ԷԼԵՄԵՆՏԻ ՀԱՄԱՐ

Միջանցքի և աստիճանավանդակի մանկապարտեզին պատկանող հատված

| N | ԱՆՎԱՆՈՒՄ | ՔԱՆ. Հատ | ՔԱՇԸ կգ | ԸՆԴԱՄ. կգ |
|---|---|---|---|---|
| 1 | 2 | 3 | 4 | 5 |
| | ԲԱԶՐԻՔ ԱՍՏԻՃԱՆԱՎԱՆԴԱԿԻ | | | |
| 1 | ▯ 40x30x2.0 ГОСТ 8545-80 ΣL=69.0 | - | 139.4 | 139.4 |
| 2 | ▯ 30x20x2.0 ГОСТ 8545-80 ΣL=129.0 | - | 179.3 | 179.3 |
| 3 | ▯ 50x30 Փայտե չորսու ΣL=25.0 | V=0.038 մ$^3$ | | |
| 4 | Մետաղական բազրիքների ներկում 2 անգամ | | | |

| | | | | | |
|---|---|---|---|---|---|
| ՏՆՕՐԵՆ | Ա.ԲԱԲԱՅԱՆ | | ԵՐԵՎԱՆԻ ՄԱԼԱԹԻԱ-ՍԵԲԱՍՏԻԱ ՎԱՐՉԱԿԱՆ ՇՐՋԱՆԻ «ՍԵԲԱՍՏԻԱ» ՄՇԱԿՈՒՅԹԻ ՏԱՆ ՀԻՄՆԱՆՐՈԳՄԱՆ ՆԱԽԱԳԻԾ | | |
| ԿԱՏԱՐԵՑ | Հ. ԲԱԴՈՅԱՆ | | | | |
| | | | ՃԱՐՏԱՐԱՊԵՏԱՇԻՆԱՐԱՐԱԿԱՆ ՄԱՍ | ՓՈՒԼ | ԹԵՐԹ | ԹԵՐԹԵՐ |
| | | | | ԱՆ | ՃՇ- 10 | 24 |
| | | | ՀԻՄՆԱՆՐՈԳՄԱՆ ԱՇԽԱՏԱՆՔՆԵՐ | «ԲԱԲԱՅԱՆ-ԼԱՏ ՆԱԽԱԳԻԾ» ՍՊԸ | |

## ԱՍՏԻՃԱՆԻ ԿՏՐՎԱԾՔ Մ1:50

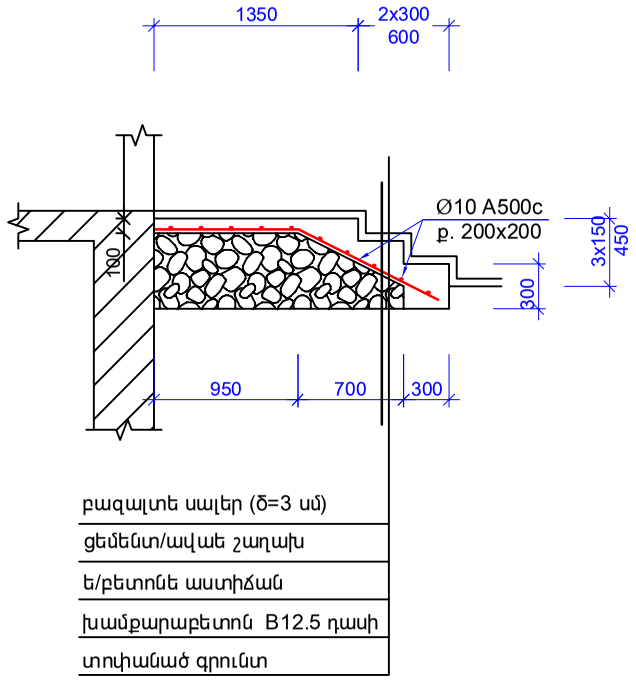


## ԾԱԾԿԱՐԱՆ
## 1-1 Մ1:50

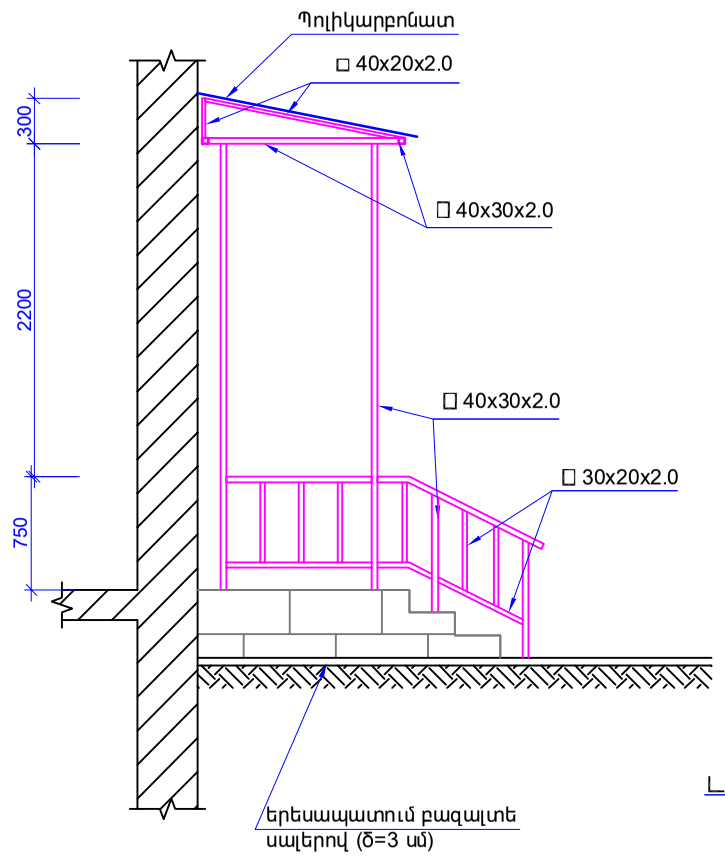


## ԲԱՑՎԱԾՔԻ ԻՐԱԿԱՆԱՑՈՒՄ ԳՈՅՈՒԹՅՈՒՆ ՈՒՆԵՑՈՂ ՊԱՏՈՒՄ

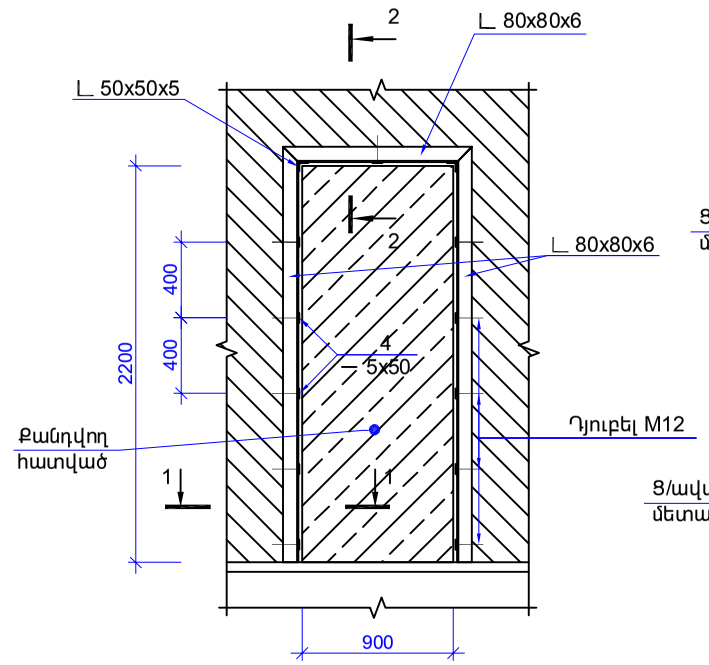


## 1-1 Մ1:20

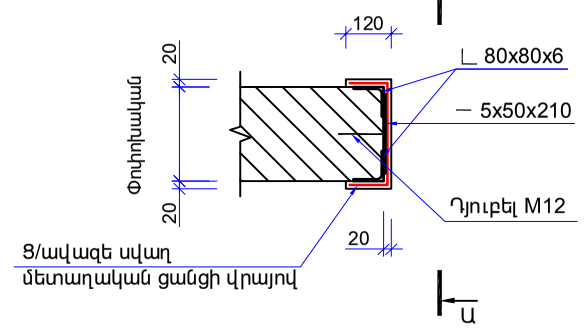


## 2-2 Մ1:20

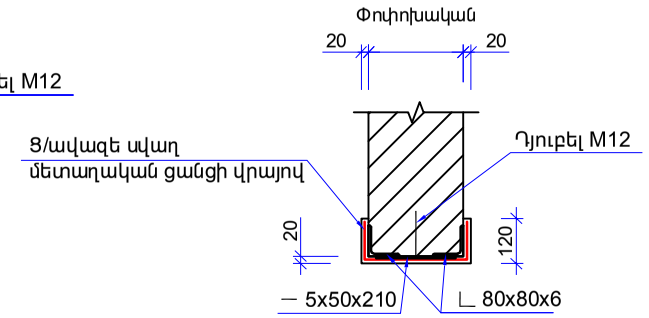


## ԾԱԾԿԱՐԱՆԻ ՄՈՆՏԱԺԱՅԻՆ ՍԽԵՄԱ Մ1:50

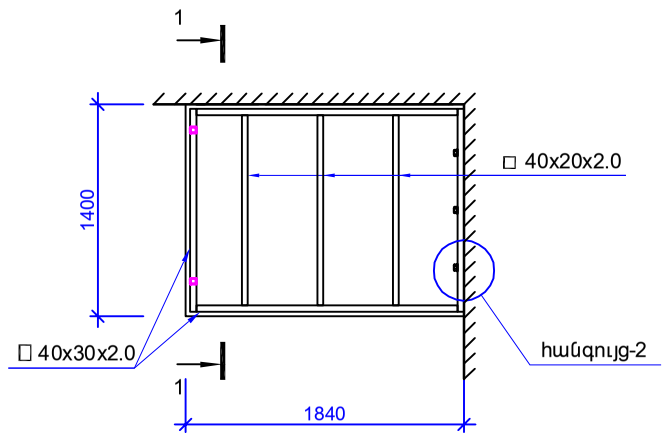


## Հանգույց-2 Մ1:5

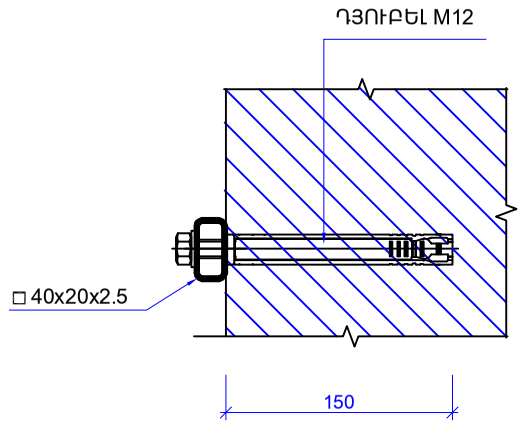


## ՄԻՋԱՆՔՑՔԻ ԱՍՏԻՃԱՆԱՎԱՆԴԱԿԻ ԲԱՁՐԻՔԻ ԴՐՎԱԳ Մ1:50

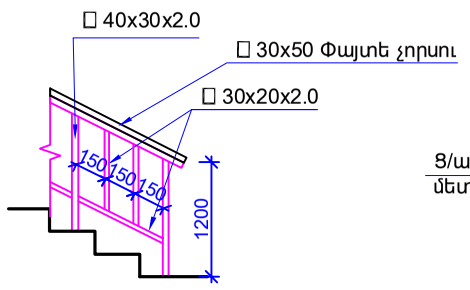


## ՊԱՏՈՒՀԱՆԻ ԲԱՑՎԱԾՔԻ ՄԱՍՆԱԿԻ ՓԱԿՄԱՆ ՍԽԵՄԱ Մ1:50

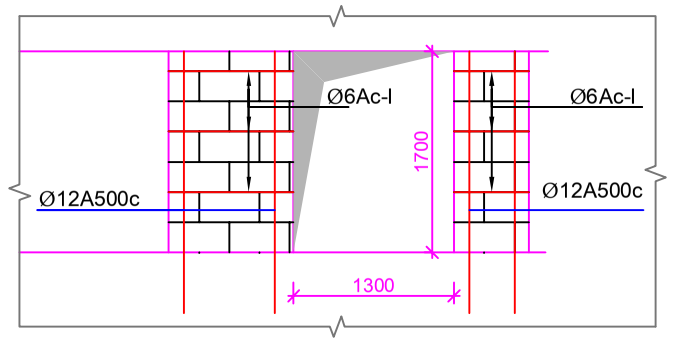


## ՏԵՍՔ Ա-Ա Մ1:20

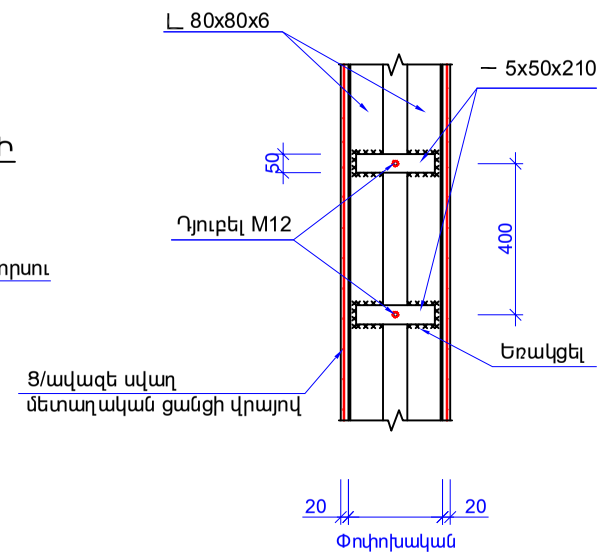


## ՊՈՂՊԱՏԻ ՄԱՍՆԱԳԻՐ ՄԵԿ ԷԼԵՄԵՆՏԻ ՀԱՄԱՐ
ԲԱՑՎԱԾՔԻ ԻՐԱԿԱՆԱՑՈՒՄ

| ԴԻՐՔ N | ԱՆՎԱՆՈՒՄ | ՔԱՆ. Հատ | ՔԱՇԸ կգ | ԾԱՆՈԹ. |
|---|---|---|---|---|
| | ՄԵՏԱՂԱԿԱՆ ՇՐՋԱՆԱԿ (2 հատ) | | | |
| 1 | ∟ 80x80x6 ГОСТ 8509-93 L=2300 | 4 | 16.93 | 67.8 |
| 2 | ∟ 80x80x6 ГОСТ 8509-93 L=1100 | 2 | 8.10 | 16.2 |
| 3 | ∟ 50x50x5 ГОСТ 8509-93 L=210 | 2 | 0.79 | 1.58 |
| 4 | – 5x50x210 ГОСТ 19903-74* | 11 | 0.41 | 4.51 |
| 5 | Դյուբել M12 | 11 | | |
| | Ց/ավազե սվաղ մետաղական ցանցի վրայով S=2.7 մ² | | | |

## ԾԱՆՈԹՈՒԹՅՈՒՆ

1. Դռան բացվածք իրականացնելու համար՝ սղոցող և ծակող գործիքների միջոցով սղոցվում են պատերը, երկու կողմից, և իրականացվում պատի շարվածքի ապամոնտաժում: Ապամոնտաժումը իրականացնել առանց հարվածող գործիքների օգնությամբ:
2. Դռան բացվածքի ուժեղացումը իրականացնել մետաղական անկյունակներից պատրաստված շրջանակի միջոցով, որոնք տեղադրվում են բացվածքի երկու կողմից և կապվում պատի հետ նախօրոք պատերի մեջ տեղադրված ամրանային ձողերի հետ:
3. Տեղադրված մետաղական շրջանակը փաթաթել մետաղական ցանցով և սվաղել ց/ա շաղախով:
4. Բոլոր միացումները եռակցումային են, եռակցումը իրականացնել Э42А էլեկտրոդով $h_ш$=4մմ:

| | | | |
|---|---|---|---|
| ՏՆՕՐԵՆ | Ա.ԲԱԲԱՅԱՆ | | ԵՐԵՎԱՆԻ ՄԱԼԱԹԻԱ-ՍԵԲԱՍՏԻԱ ՎԱՐՉԱԿԱՆ ՇՐՋԱՆԻ «ՍԵԲԱՍՏԻԱ» ՄՇԱԿՈՒՅԹԻ ՏԱՆ ՀԻՄՆԱՆՈՐՈԳՄԱՆ ՆԱԽԱԳԻԾ |
| ԿԱՏԱՐԵՑ | Հ. ԲԱԴՈՅԱՆ | | |
| | | | ՃԱՐՏԱՐԱՊԵՏԱՇԻՆԱՐԱԿԱՆ ՄԱՍ — ՓՈՒԼ: ԱՆ; ԹԵՐԹ: ՃՇ- 11; ԹԵՐԹԵՐ: 24 |
| | | | ԱՍՏԻՃԱՆ, ԾԱԾԿԱՐԱՆ ԴՌՆԵՐԻ ԵՎ ՊԱՏՈՒՀԱՆՆԵՐԻ ԲԱՑՎԱԾՔՆԵՐԻ ԻՐԱԿԱՆԱՑՈՒՄ |
| | | | «ԲԱԲԱՅԱՆ-ԼԱՏ ՆԱԽԱԳԻԾ» ՍՊԸ |

Դ-1 Մ 1:50

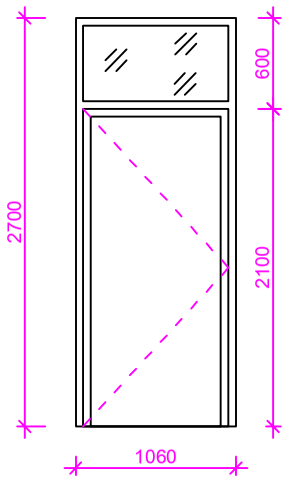


Դ-2 Մ 1:50

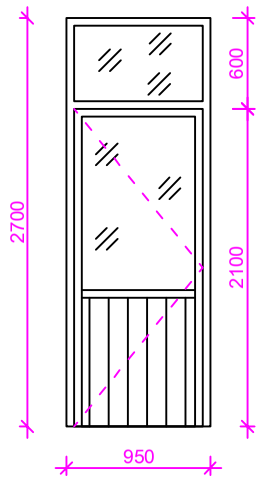


Դ-3 Մ 1:50

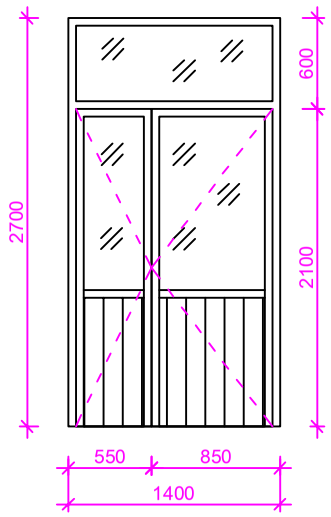


Դ-4 Մ 1:50

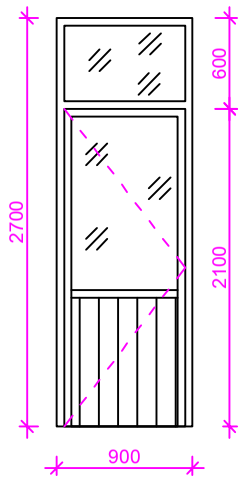


Դ-5 Մ 1:50

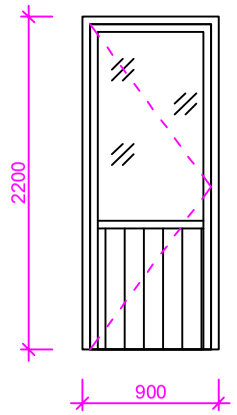


Դ-6 Մ 1:50

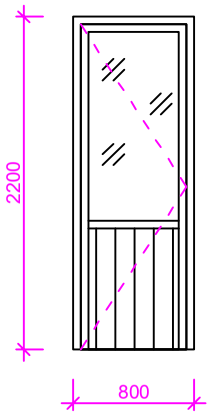


Դ-7 Մ 1:50

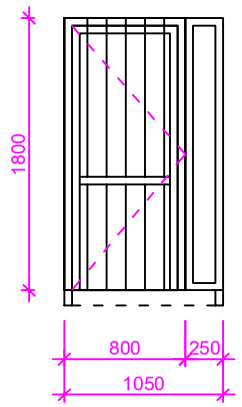


Պ-1
Մ 1:50

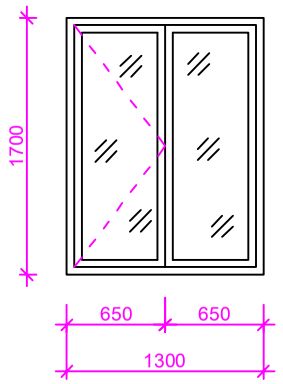


Պ-2
Մ 1:50

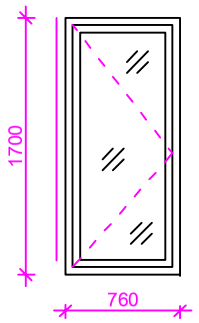


Պ-3
Մ 1:50

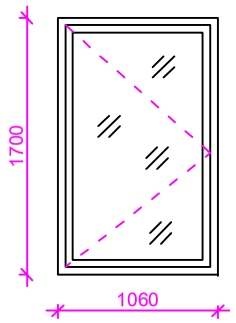


Պ-4
Մ 1:50

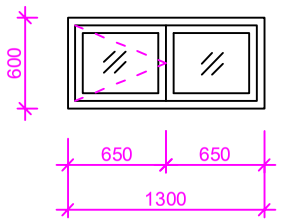


## Դռների մասնագիր

| N ը/h | Չափսերը | Քանակ | Մակերեսս (ք.մ.) | | Տեսակը |
|---|---|---|---|---|---|
| | | | միավորի | ընդհանուր | |
| Դ-1 | 1060 x 2700 | 1 | 2.87 | 2.87 | մետաղական |
| Դ-2 | 950 x 2700 | 2 | 2.57 | 5.14 | մետաղապլաստե, ապակեպատ |
| Դ-3 | 1400 x 2700 | 4 | 3.78 | 15.12 | մետաղապլաստե, ապակեպատ |
| Դ-4 | 900 x 2700 | 6 | 2.43 | 14.58 | մետաղապլաստե, ապակեպատ |
| Դ-5 | 900 x 2200 | 2 | 1.98 | 3.96 | մետաղապլաստե, ապակեպատ |
| Դ-6 | 800 x 2200 | 6 | 1.76 | 3.52 | մետաղապլաստե, ապակեպատ |
| Դ-7 | 1050 x 1800 | 6 | 1.89 | 11.34 | մետաղապլաստե, խուլ |

## Մետաղապլաստե պատուհանների մասնագիր

| N ը/h | Չափսերը | Քանակները | Պատուհանագոգ մ. | Մակեր. միավորի ք.մ. | Մակեր. ընդհան. ք.մ. | Մակերես բացվող մաս ք.մ. | Մակերես չբացվող մաս ք.մ. |
|---|---|---|---|---|---|---|---|
| Պ-1 | 1300 x 1700 | 24 | 36.0 | 2.21 | 53.04 | 26.52 | 26.52 |
| Պ-2 | 760 x 1700 | 1 | 1.0 | 1.30 | 1.30 | - | 1.30 |
| Պ-3 | 1060 x 1700 | 2 | 2.6 | 1.81 | 3.62 | - | 1.81 |
| Պ-4 | 1300 x 600 | 2 | 3.0 | 0.78 | 1.56 | 0.78 | 0.78 |

## ԾԱՆՈԹՈՒԹՅՈՒՆ

Դռների և պատուհանների պատրաստումից առաջ
անհրաժեշտ է կատարել բացվածքների ստուգիչ չափումներ:

| | | | | | |
|---|---|---|---|---|---|
| ՏՆՕՐԵՆ | Ա.ԲԱԲԱՅԱՆ | | ԵՐԵՎԱՆԻ ՄԱԼԱԹԻԱ-ՍԵԲԱՍՏԻԱ ՎԱՐՉԱԿԱՆ ՇՐՋԱՆԻ «ՍԵԲԱՍՏԻԱ» ՄՇԱԿՈՒՅԹԻ ՏԱՆ ՀԻՄՆԱՆՈՐՈԳՄԱՆ ՆԱԽԱԳԻԾ | | |
| ԿԱՏԱՐԵՑ | Հ. ԲԱԴՈՅԱՆ | | | | |
| | | | ՃԱՐՏԱՐԱՊԵՏԱՇԻՆԱՐԱԿԱՆ ՄԱՍ | ՓՈՒԼ | ԹԵՐԹ | ԹԵՐԹԵՐ |
| | | | | ԱՆ | ՃՇ- 12 | 24 |
| | | | ԴՌՆԵՐԻ ԵՎ ՊԱՏՈՒՀԱՆՆԵՐԻ ՄԱՍՆԱԳԻՐ | «ԲԱԲԱՅԱՆ-ԼԱՍ ՆԱԽԱԳԻԾ» ՍՊԸ | |

## ՄԻՁՆՈՐՄԻ ԱՄՐԱՆԱՎՈՐՄԱՆ ԵՎ ԱՄՐԱՑՄԱՆ ՍԽԵՄԱ Մ1:50
*(b=20սմ)*

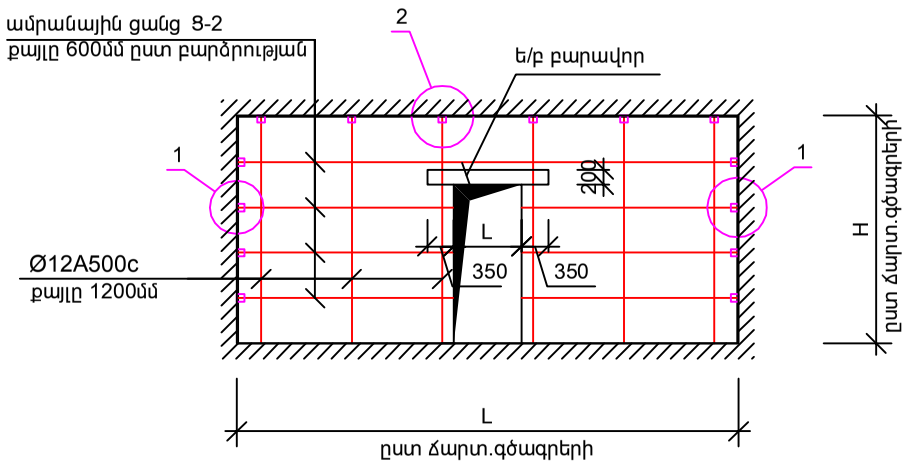


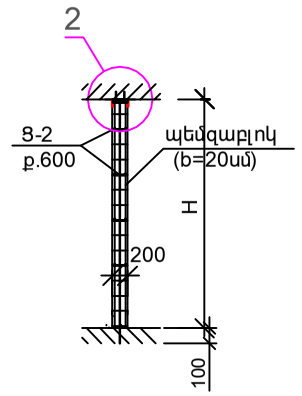


Միջնորմների ամրանավորման սխեմա (b=20սմ)

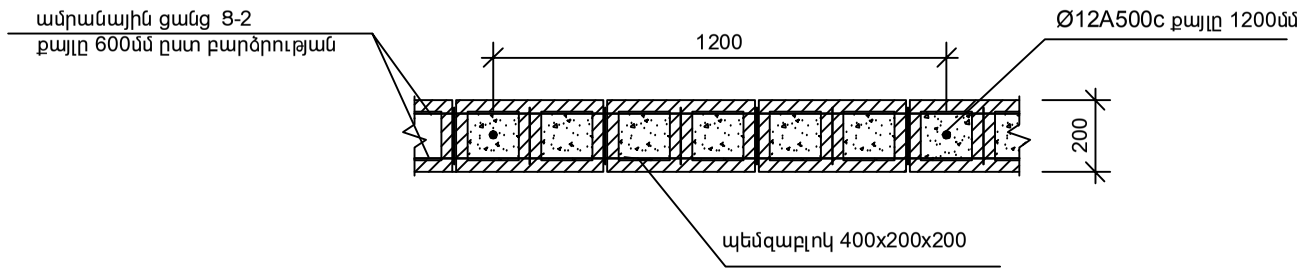


### ՀԱՆԳՈՒՅՑ - 1

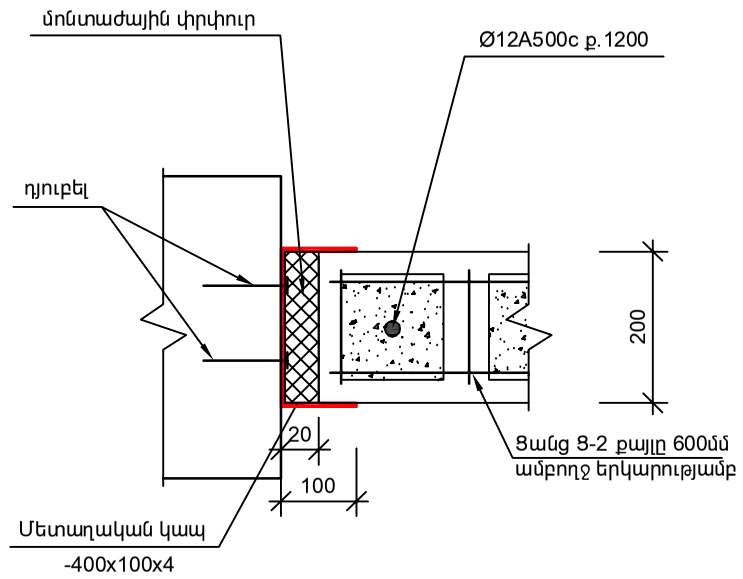


### ՀԱՆԳՈՒՅՑ - 2

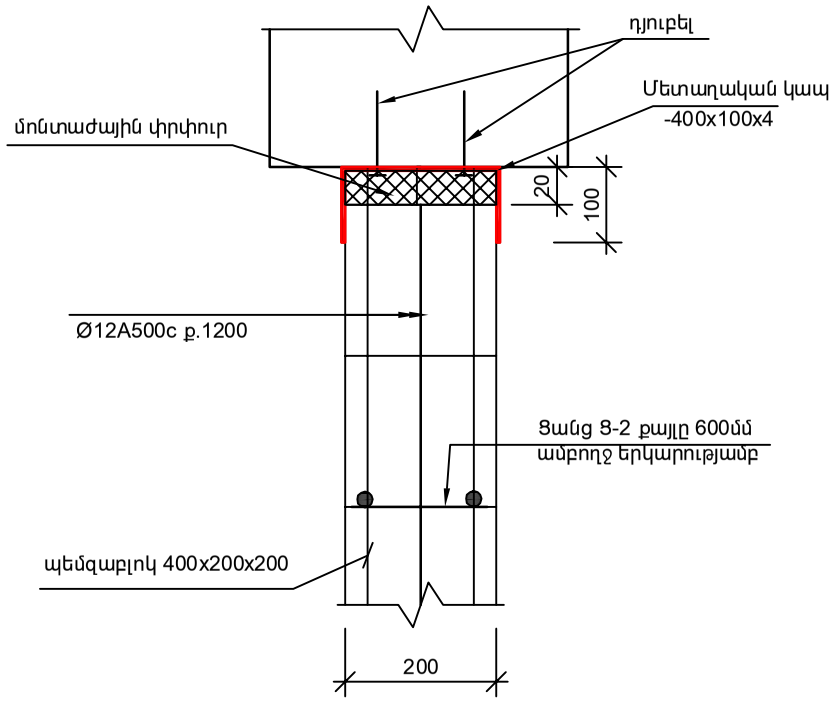


### ՄԵՏԱՂԱԿԱՆ ԿԱՊ
քաշը G=1.26կգ

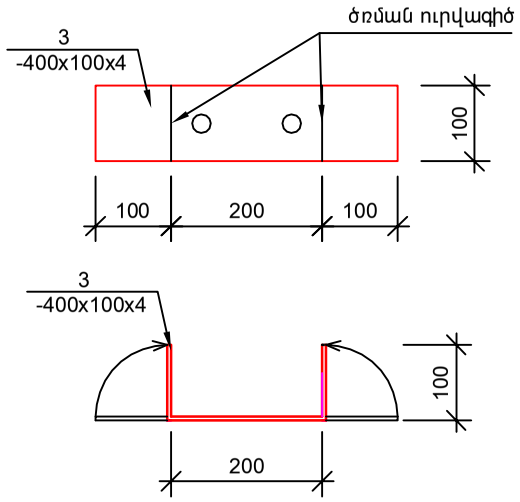


Բարավորների իրականացում միջնորմներում

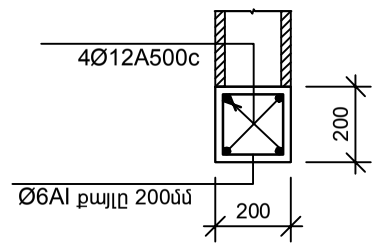


### ՑԱՆՑ Ց-2
քաշը G=0.62կգ

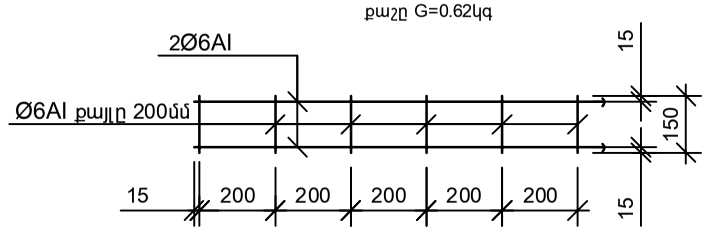


1.Միջնորմները ամրացնել սյուներին և ծածկերին մետաղական կապերի միջոցով,որոնք տեղադրվում են միջնորմների երեք կողմերում 600մմ քայլով:Միջնորմների կարճ տեղամասերում տեղադրել ոչ պակաս երկու մետաղական կապ:
2.Միջնորմների շարման պրոցեսում պեմզաբլոկի անցքերը լցնել B7.5 դասի թեթև բետոնով:
3.Միջնորմների և բացվածքների բոլոր չափերը տես ճարտարապետական գծագրերում:

| | | | | | |
|---|---|---|---|---|---|
| ՏՆՕՐԵՆ | Ա.ԲԱԲԱՅԱՆ | | ԵՐԵՎԱՆԻ ՄԱԼԱԹԻԱ-ՍԵԲԱՍՏԻԱ ՎԱՐՉԱԿԱՆ ՇՐՋԱՆԻ «ՍԵԲԱՍՏԻԱ» ՄՇԱԿՈՒՅԹԻ ՏԱՆ ՀԻՄՆԱՆՈՐՈԳՄԱՆ ՆԱԽԱԳԻԾ | | |
| ԿԱՏԱՐԵՑ | Հ. ԲԱԴՈՅԱՆ | | | | |
| | | | ՃԱՐՏԱՐԱՊԵՏԱՇԻՆԱՐԱՐԱԿԱՆ ՄԱՍ | ՓՈՒԼ | ԹԵՐԹ | ԹԵՐԹԵՐ |
| | | | | ԱՆ | ՃՇ- 13 | 24 |
| | | | ՄԻՁՆՈՐՄԻ ԱՄՐԱՆԱՎՈՐՄԱՆ ԵՎ ԱՄՐԱՑՄԱՆ ՍԽԵՄԱ *(b=20սմ)* | «ԲԱԲԱՅԱՆ-ԼԱՏ ՆԱԽԱԳԻԾ» ՍՊԸ | |

## ՄԻՁՆՈՐՄԻ ԱՄՐԱՆԱՎՈՐՄԱՆ ԵՎ ԱՄՐԱՑՄԱՆ ՍԽԵՄԱ Մ1:50
(b=10սմ)

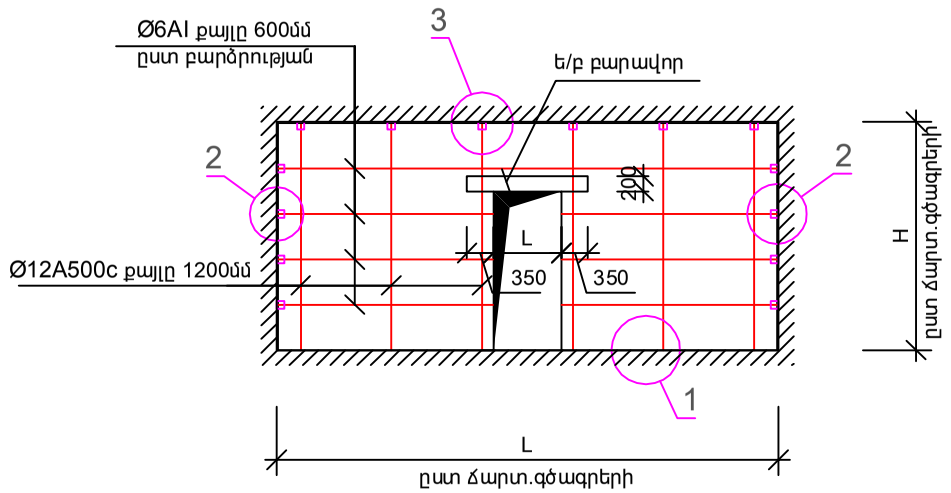


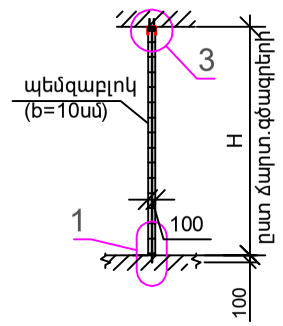


## ՀԱՆԳՈՒՅՑ - 2

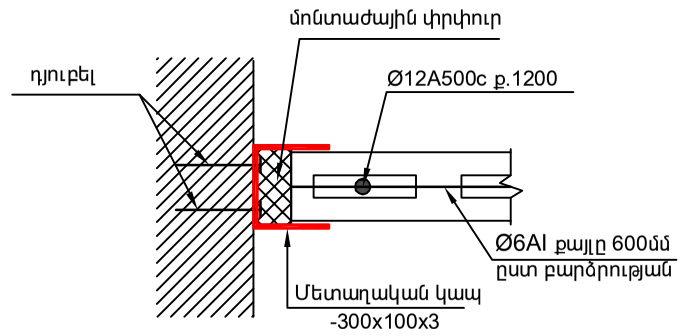


## ՀԱՆԳՈՒՅՑ - 3

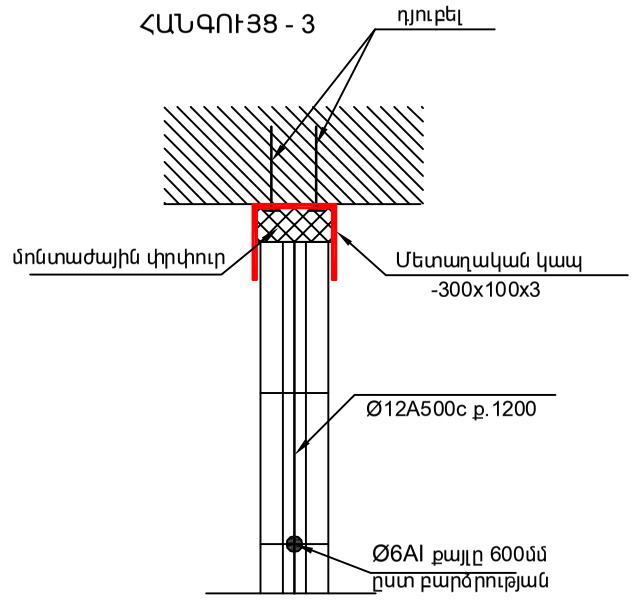


Միջնորմների ամրանավորման սխեմա (b=10սմ)

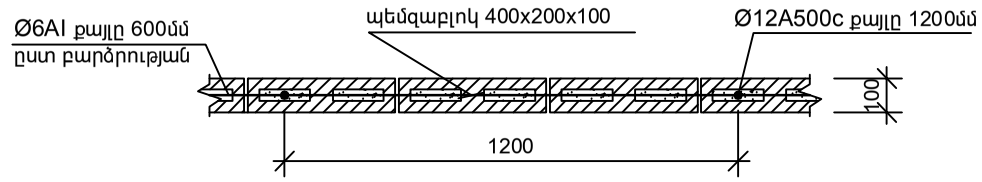


Բարավորների իրականացում
միջնորմներում (b=10սմ)

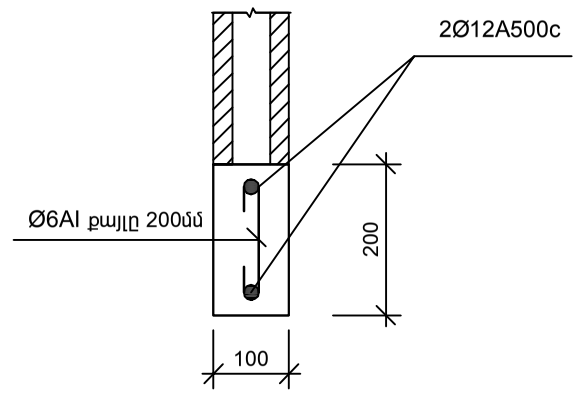


## ՄԵՏԱՂԱԿԱՆ ԿԱՊ
քաշը G=0.71կգ

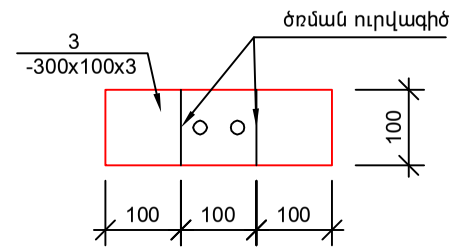


## ՀԱՆԳՈՒՅՑ - 1

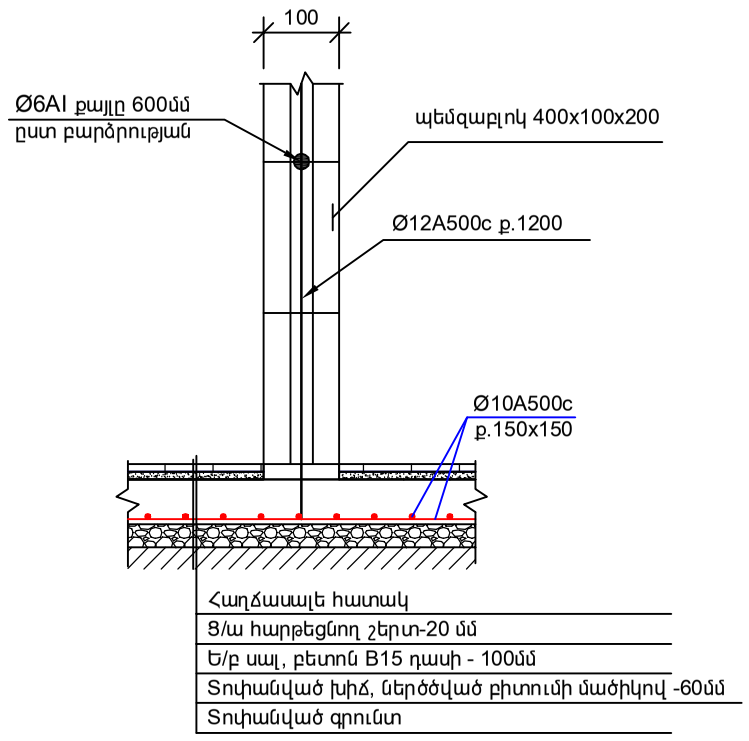


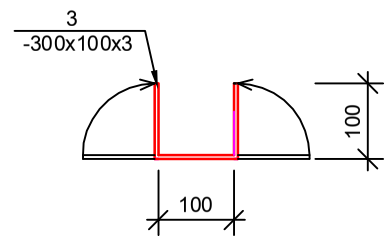


1.Միջնորմները ամրացնել սյուներին և ծածկերին մետաղական կապերի միջոցով,որոնք տեղադրվում են միջնորմների երեք կողմերում 600մմ քայլով:Միջնորմների կարճ տեղամասերում տեղադրել ոչ պակաս երկու մետաղական կապ:
2.Միջնորմների շարման պրոցեսում պեմզաբլոկի անցքերը լցնել B7.5 դասի թեթև բետոնով:
3.Միջնորմների և բացվածքների բոլոր չափերը տես ճարտարապետական գծագրերում:

| | | | | | |
|---|---|---|---|---|---|
| ՏՆՕՐԵՆ | Ա.ԲԱԲԱՅԱՆ | | ԵՐԵՎԱՆԻ ՄԱԼԱԹԻԱ-ՍԵԲԱՍՏԻԱ ՎԱՐՉԱԿԱՆ ՇՐՋԱՆԻ «ՍԵԲԱՍՏԻԱ» ՄՇԱԿՈՒՅԹԻ ՏԱՆ ՀԻՄՆԱՆՈՐՈԳՄԱՆ ՆԱԽԱԳԻԾ | | |
| ԿԱՏԱՐԵՑ | Հ. ԲԱԴՈՅԱՆ | | | | |
| | | | ՃԱՐՏԱՐԱՊԵՏԱՇԻՆԱՐԱՐԱԿԱՆ ՄԱՍ | ՓՈՒԼ | ԹԵՐԹ | ԹԵՐԹԵՐ |
| | | | | ԱՆ | ՃՇ- 14 | 24 |
| | | | ՄԻՁՆՈՐՄԻ ԱՄՐԱՆԱՎՈՐՄԱՆ ԵՎ ԱՄՐԱՑՄԱՆ ՍԽԵՄԱ *(b=10սմ)* | «ԲԱԲԱՅԱՆ-ԼԱՏ ՆԱԽԱԳԻԾ» ՍՊԸ | |

# ՏԱՆԻՔԻ ՀԱՏԱԿԱԳԻԾ Մ1:100
(ՉԱՓԱԳՐՈՒԹՅՈՒՆ)

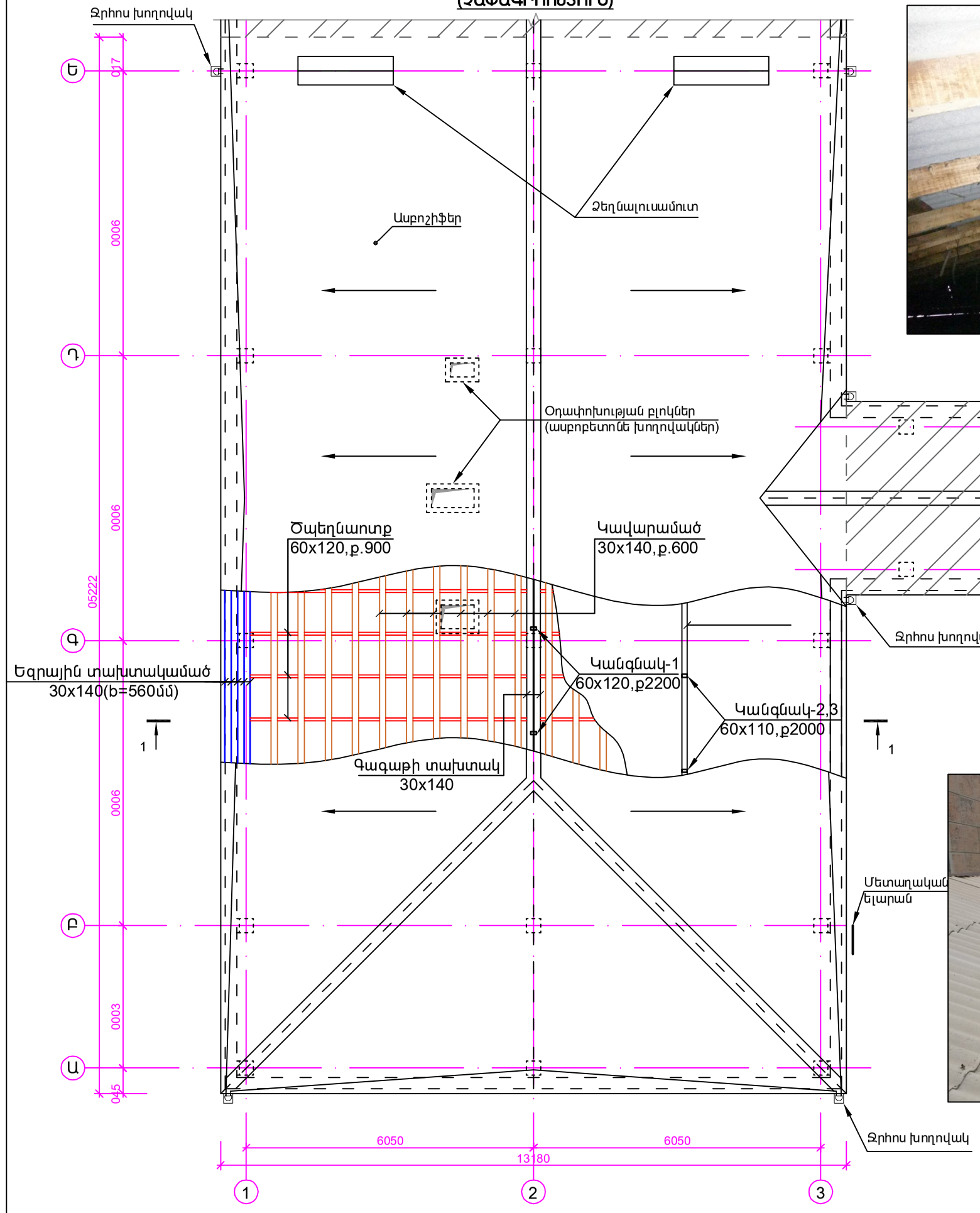

## ՊԱՅՄԱՆԱԿԱՆ ՆՇԱՆՆԵՐ

Տանիքի չվերանորոգվող հատվածամասեր

| | | | | | |
|---|---|---|---|---|---|
| ՏՆՕՐԵՆ | Ա.ԲԱԲԱՅԱՆ | | ԵՐԵՎԱՆԻ ՄԱԼԱԹԻԱ-ՍԵԲԱՍՏԻԱ ՎԱՐՉԱԿԱՆ ՇՐՋԱՆԻ «ՍԵԲԱՍՏԻԱ» ՄՇԱԿՈՒՅԹԻ ՏԱՆ ՀԻՄՆԱՆՈՐՈԳՄԱՆ ՆԱԽԱԳԻԾ | | |
| ԿԱՏԱՐԵՑ | Տ.Հ.ԲԱԲԱՅԱՆ | | | | |
| | | | ՃԱՐՏԱՐԱՊԵՏԱՇԻՆԱՐԱՐԱԿԱՆ | ՓՈՒԼ | ԹԵՐԹ | ԹԵՐԹԵՐ |
| | | | | ԱՆ | ՃՇ-15 | 24 |
| | | | ՏԱՆԻՔԻ ՀԱՏԱԿԱԳԻԾ (ՉԱՓԱԳՐՈՒԹՅՈՒՆ) | «ԲԱԲԱՅԱՆ - - ԼԱՏ» ՍՊԸ | |

## ԿՏՐՎԱԾՔ 1 - 1 Մ 1:40
## (ՉԱՓԱԳՐՈՒԹՅՈՒՆ)

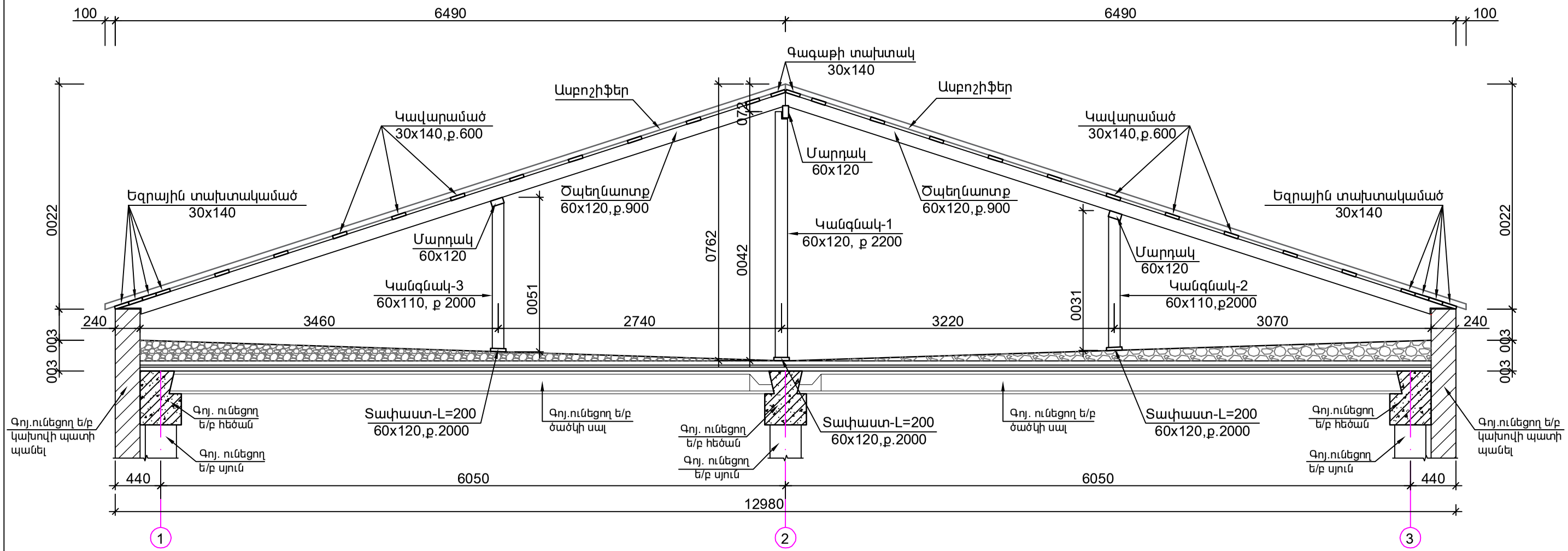


## ՏԱՆԻՔԻ ԷԼԵՄԵՆՏՆԵՐԻ ՄԱՍՆԱԳԻՐ ՔԱՆԴՈՒՄ

| N | ԱՆՎԱՆՈՒՄ | ՉԱՓ. ՄԻԱՎ. | ԾԱՎԱԼԸ |
|---|---|---|---|
| 1 | ՏԱՆԻՔԻ ԱՍԲՈՇԻՖԵՐՅԱ ԾԱԾԿՈՒՅԹԻ ՔԱՆԴՈՒՄ | մ$^2$ | 310.0 |
| 2 | ՁՐՀՈՍ ԽՈՂՈՎԱԿՆԵՐԻ ԱՊԱՄՈՆՏԱԺՈՒՄ | գ.մ. | 42.0 |
| 3 | ՄԵՏԱՂԱԿԱՆ ԵԼԱՐԱՆԻ ԱՊԱՄՈՆՏԱԺՈՒՄ | տ | 0.1 |
| 4 | ՏԱՆԻՔԻ ԳՈՅՈՒԹՅՈՒՆ ՈՒՆԵՑՈՂ ՇԵՐՏԵՐԻ ՔԱՆԴՈՒՄ ՄԻՆՉԵՎ Ե/Բ ԿՈՆՍՏՐՈՒԿՑԻԱՆԵՐԸ՝ ԹՈՒՄԲԵՐԻ ԵՎ ՕԴԱՓՈԽՈՒԹՅԱՆ ԲԼՈԿՆԵՐԻ ԻՐԱԿԱՆԱՑՄԱՆ ՀԱՄԱՐ | խ.մ. | 2.0 |
| 5 | ՏԱՆԻՔԻ ՓԱՅՏԵ ԿՈՆՍՏՐՈՒԿՑԻԱՆԵՐԻ ԱՊԱՄՈՆՏԱԺՈՒՄ ՎԵՐԱՏԵՂԱԴՐԵԼՈՒ ՆՊԱՏԱԿՈՎ | ք.մ. | 310.0 |
| 6 | ՏԱՆԻՔԻ ՇԻՆ. ԱՂԲԻ ՄԱՔՐՈՒՄ ԵՎ ՏԵՂԱՓՈԽՈՒՄ | տ | 8.0 |

## ԾԱՆՈԹՈՒԹՅՈՒՆ

1. Սույն թերթը դիտել ՃՇ-15 թերթի հետ միասին:

| | | | | | | |
|---|---|---|---|---|---|---|
| ՏՆՕՐԵՆ | Ա.ԲԱԲԱՅԱՆ | | ԵՐԵՎԱՆԻ ՄԱԼԱԹԻԱ-ՍԵԲԱՍՏԻԱ ՎԱՐՉԱԿԱՆ ՇՐՋԱՆԻ «ՍԵԲԱՍՏԻԱ» ՄՇԱԿՈՒՅԹԻ ՏԱՆ ՀԻՄՆԱՆՈՐՈԳՄԱՆ ՆԱԽԱԳԻԾ | | | |
| ԿԱՏԱՐԵՑ | Տ.Հ.ԲԱԲԱՅԱՆ | | | | | |
| | | | ՃԱՐՏԱՐԱՊԵՏԱՇԻՆԱՐԱՐԱԿԱՆ | ՓՈՒԼ | ԹԵՐԹ | ԹԵՐԹԵՐ |
| | | | | ԱՆ | ՃՇ-16 | 24 |
| | | | ԿՏՐՎԱԾՔ 1 - 1 | «ԲԱԲԱՅԱՆ - - ԼԱՏ» ՍՊԸ | | |

## ՏԱՆԻՔԻ ՀԱՏԱԿԱԳԻԾ Մ 1:100
## (ՎԵՐԱԿԱՌՈՒՑՈՒՄ)

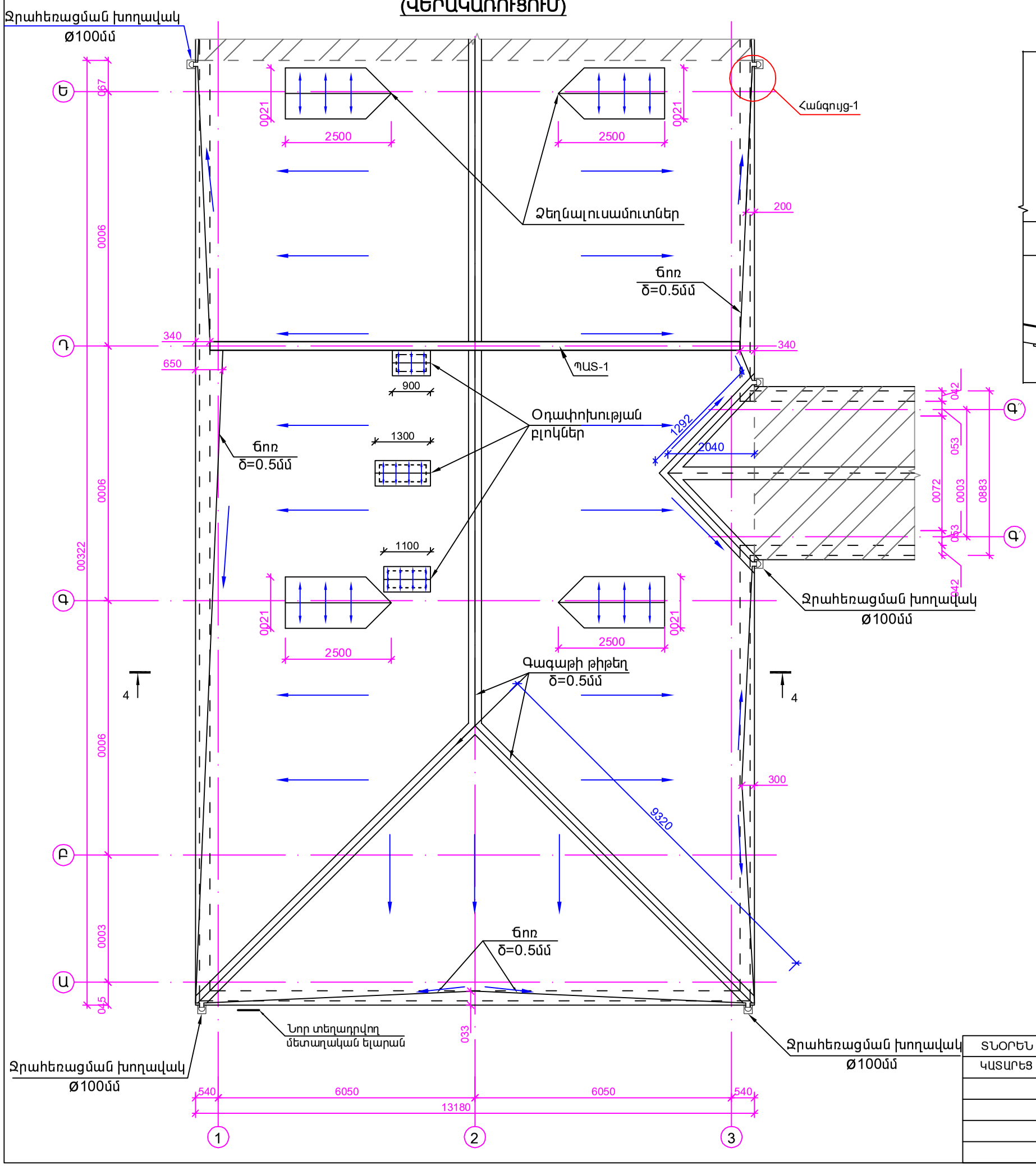


## ՏԱՆԻՔԻ ՋՐԱՀԵՌԱՑՄԱՆ ՀԱՆԳՈՒՅՑ
## (ՀԱՆԳՈՒՅՑ-1)

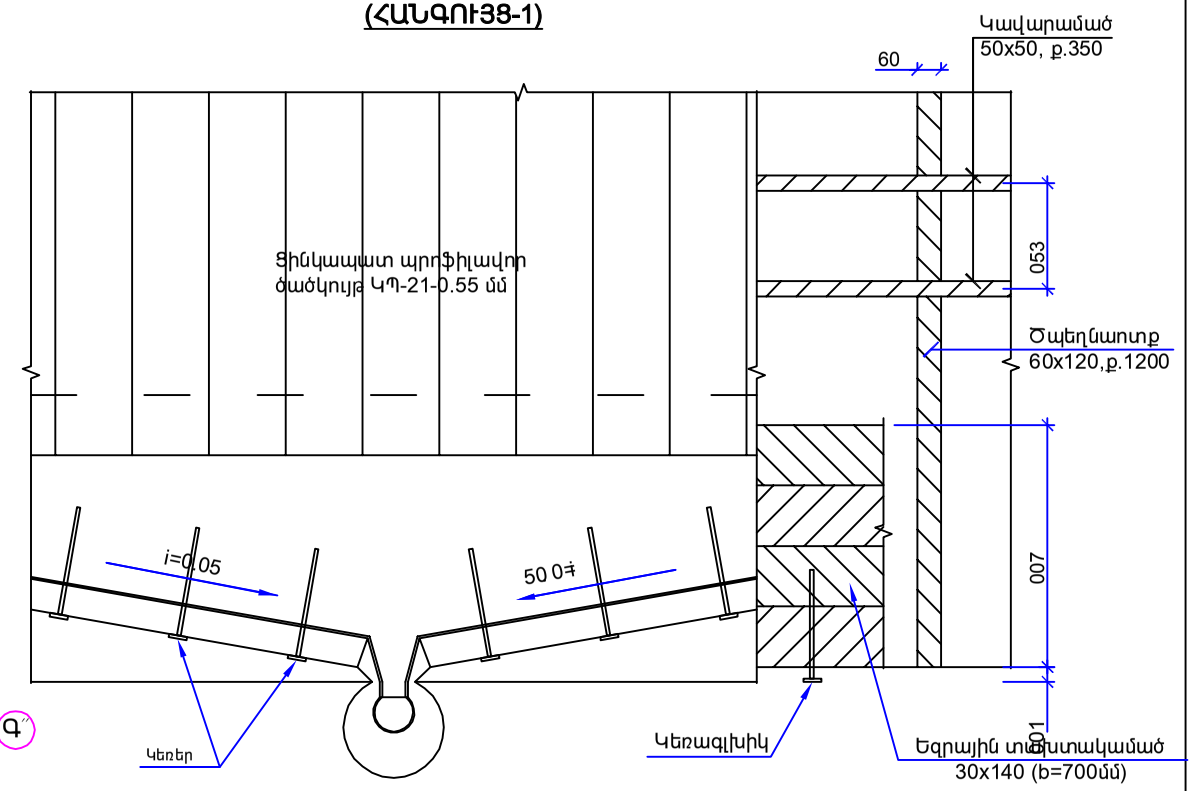


## ՊԱՅՄԱՆԱԿԱՆ ՆՇԱՆՆԵՐ

Տանիքի չվերանորոգվող հատվածամասեր

| | | | | | |
|---|---|---|---|---|---|
| ՏՆՕՐԵՆ | Ա.ԲԱԲԱՅԱՆ | | ԵՐԵՎԱՆԻ ՄԱԼԱԹԻԱ-ՍԵԲԱՍՏԻԱ ՎԱՐՉԱԿԱՆ ՇՐՋԱՆԻ «ՍԵԲԱՍՏԻԱ» ՄՇԱԿՈՒՅԹԻ ՏԱՆ ՀԻՄՆԱՆՈՐՈԳՄԱՆ ՆԱԽԱԳԻԾ | | |
| ԿԱՏԱՐԵՑ | Տ.Հ.ԲԱԲԱՅԱՆ | | | | |
| | | | ՃԱՐՏԱՐԱՊԵՏԱՇԻՆԱՐԱՐԱԿԱՆ | ՓՈՒԼ | ԹԵՐԹ | ԹԵՐԹԵՐ |
| | | | | ԱՆ | ՃՇ-17 | 24 |
| | | | ՏԱՆԻՔԻ ՀԱՏԱԿԱԳԻԾ (ՎԵՐԱԿԱՌՈՒՑՈՒՄ) | «ԲԱԲԱՅԱՆ - - ԼԱՏ» ՍՊԸ | |

## ԲԵՏՈՆԵ ԹՈՒՄԲԵՐԻ ԴԱՍԱՎՈՐՄԱՆ ՍԽԵՄԱ Մ1:100
## (ՎԵՐԱԿԱՌՈՒՑՈՒՄ)

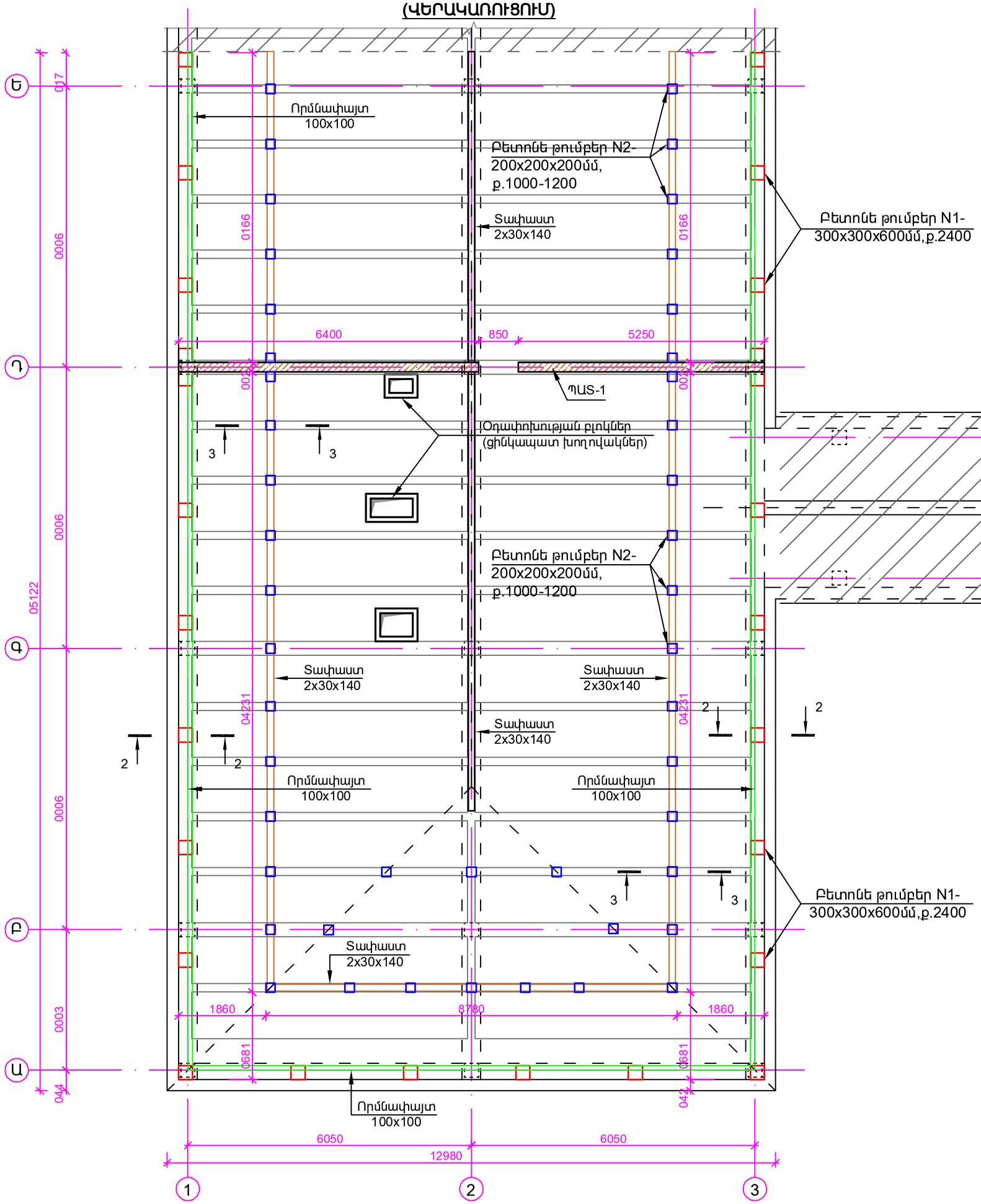


## ՊԱՅՄԱՆԱԿԱՆ ՆՇԱՆՆԵՐ

Տանիքի չվերանորոգվող հատվածամասեր

Պատ - 1

Բետոնե թումբեր N1- 300x300x600մմ

Բետոնե թումբեր N2- 200x200x200մմ

## ԿՏՐՎԱԾՔ 2 - 2 Մ 1:20

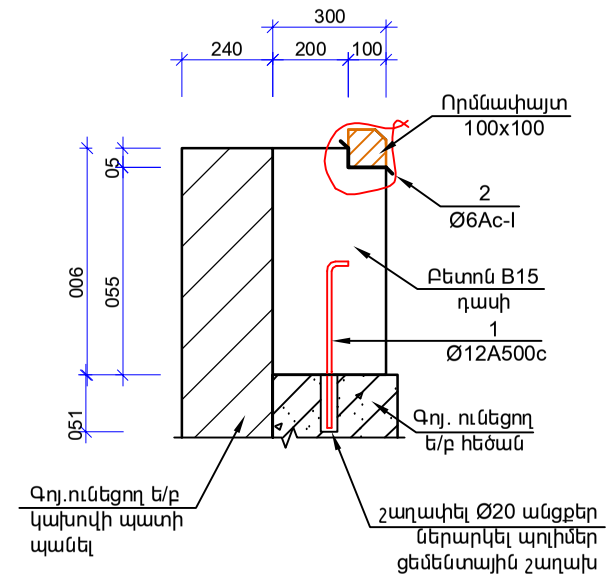


## ԿՏՐՎԱԾՔ 3 - 3 Մ 1:10

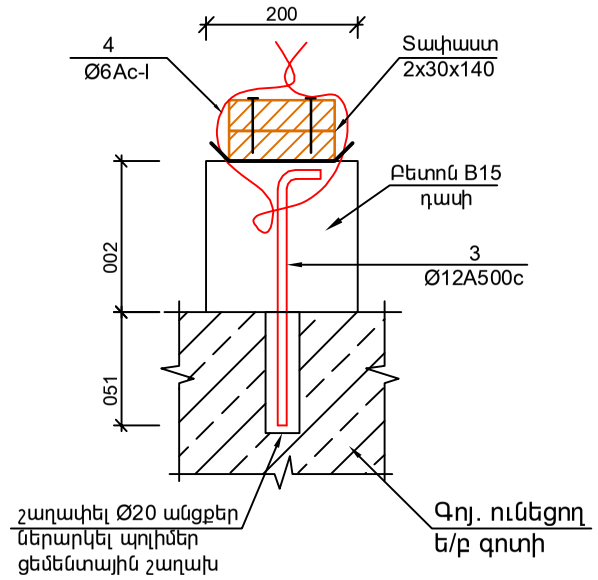


## ՊՈՂՊԱՏԻ ՄԱՄՆԱԳԻՐ ՄԵԿ ԷԼԵՄԵՆՏԻ ՀԱՄԱՐ

| ԴԻՐՔ N | ԱՆՎԱՆՈՒՄ | ՔԱՆ. Հատ | ՔԱՇԸ կգ | ԸՆԴԱՄ. կգ |
|---|---|---|---|---|
| 1 | 2 | 3 | 4 | 5 |
| | ԹՈՒՄԲ-1 | 26 | | |
| 1 | Ø12 A-500c L=500 | 1 | 0.44 | 0.44 |
| 2 | Լարային կապ Ø6AI L=400 | 1 | 0.089 | 0.089 |
| | բետոն B15 V=0.054մ³ | | | |
| | ԹՈՒՄԲ-2 | 51 | | |
| 3 | Ø12 A-500c L=400 | 1 | 0.35 | 0.35 |
| 4 | Լարային կապ Ø6AI L=500 | 1 | 0.11 | 0.11 |
| | բետոն B15 V=0.008մ³ | | | |
| 5 | Անցքերի շաղափում Ø20, L=150 մմ | | | 77 հատ |
| 6 | Պոլիմեր ցեմենտային շաղախ | | | 0.003 մ³ |

## ԾԱՆՈԹՈՒԹՅՈՒՆ

1. Նոր իրականացվող բետոնյա թումբերը թույլատրվում է տեղադրել միայն՝ գոյություն ունեցող կլորանցքավոր ե/բ ծածկի սալերի հատման տեղամասերի և ե/բ գոտիների վրա:

| | | | |
|---|---|---|---|
| ՏՆՕՐԵՆ | Ա.ԲԱԲԱՅԱՆ | | ԵՐԵՎԱՆԻ ՄԱԼԱԹԻԱ-ՍԵԲԱՍՏԻԱ ՎԱՐՉԱԿԱՆ ՇՐՋԱՆԻ «ՍԵԲԱՍՏԻԱ» ՄՇԱԿՈՒԹԻ ՏԱՆ ՀԻՄՆԱՆՈՐՈԳՄԱՆ ՆԱԽԱԳԻԾ |
| ԿԱՏԱՐԵՑ | Տ.Հ.ԲԱԲԱՅԱՆ | | |
| | | | ՃԱՐՏԱՐԱՊԵՏԱՇԻՆԱՐԱՐԱԿԱՆ |

| ՓՈՒԼ | ԹԵՐԹ | ԹԵՐԹԵՐ |
|---|---|---|
| ԱՆ | ՃՇ-18 | 24 |

ԲԵՏՈՆԵ ԹՈՒՄԲԵՐԻ ԴԱՍԱՎՈՐՄԱՆ ՍԽԵՄԱ, (ՎԵՐԱԿԱՌՈՒՑՈՒՄ)

«ԲԱԲԱՅԱՆ - - ԼԱՏ» ՍՊԸ

# ՏԱՆԻՔԻ ՓԱՅՏՅԱ ԷԼԵՄԵՆՏՆԵՐԻ ՄՈՆՏԱԺԱՅԻՆ ՍԽԵՄԱ Մ1:100
## (ՎԵՐԱԿԱՌՈՒՑՈՒՄ)

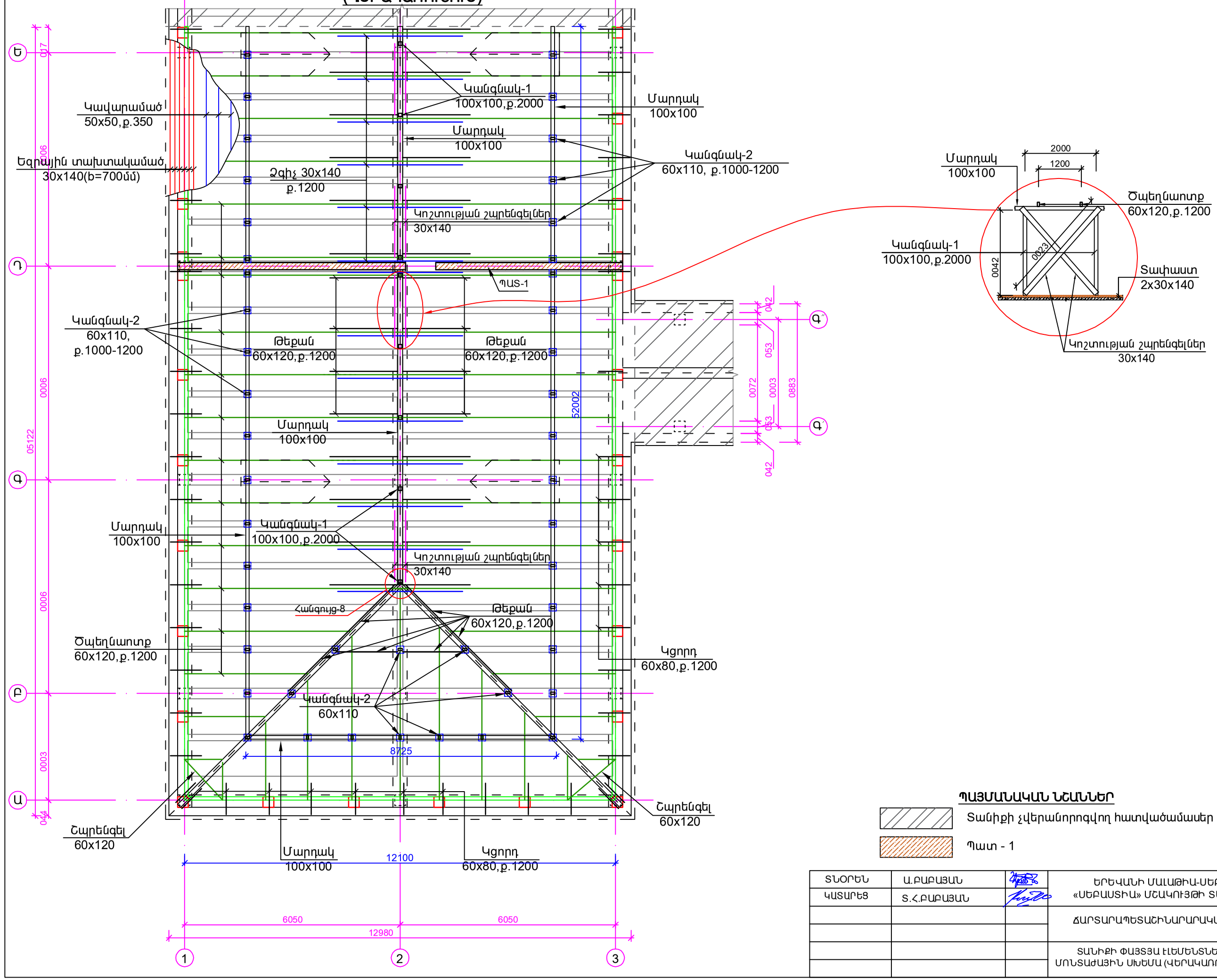


## ՊԱՅՄԱՆԱԿԱՆ ՆՇԱՆՆԵՐ

Տանիքի չվերանորոգվող հատվածամասեր

Պատ - 1

| | | | | | |
|---|---|---|---|---|---|
| ՏՆՕՐԵՆ | Ա.ԲԱԲԱՅԱՆ | | ԵՐԵՎԱՆԻ ՄԱԼԱԹԻԱ-ՍԵԲԱՍՏԻԱ ՎԱՐՉԱԿԱՆ ՇՐՋԱՆԻ «ՍԵԲԱՍՏԻԱ» ՄՇԱԿՈՒՅԹԻ ՏԱՆ ՀԻՄՆԱՆՈՐՈԳՄԱՆ ՆԱԽԱԳԻԾ | | |
| ԿԱՏԱՐԵՑ | Տ.Հ.ԲԱԲԱՅԱՆ | | | | |
| | | | ՃԱՐՏԱՐԱՊԵՏԱՇԻՆԱՐԱՐԱԿԱՆ | ՓՈՒԼ | ԹԵՐԹ | ԹԵՐԹԵՐ |
| | | | | ԱՆ | ՃՇ-19 | 24 |
| | | | ՏԱՆԻՔԻ ՓԱՅՏՅԱ ԷԼԵՄԵՆՏՆԵՐԻ ՄՈՆՏԱԺԱՅԻՆ ՍԽԵՄԱ (ՎԵՐԱԿԱՌՈՒՑՈՒՄ) | | «ԲԱԲԱՅԱՆ - - ԼԱՏ» ՍՊԸ | |

## ԿՏՐՎԱԾՔ 4 - 4 Մ 1:40
## (ՎԵՐԱԿԱՌՈՒՑՈՒՄ)

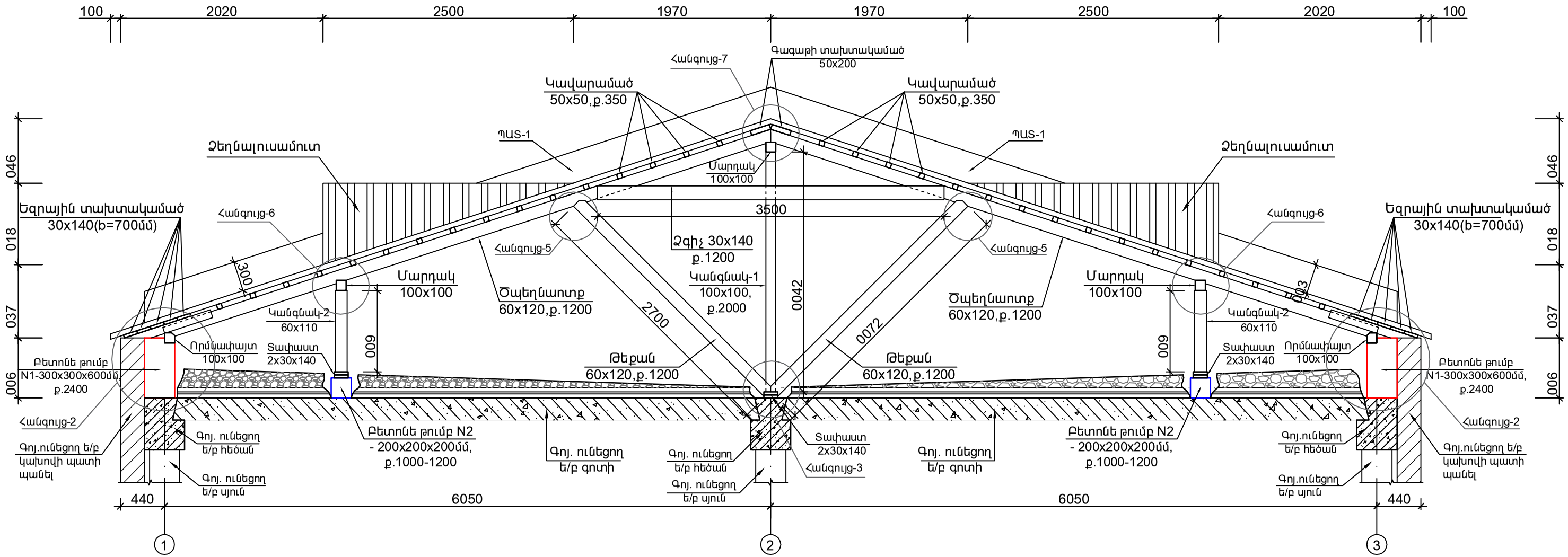


## ՉԵՂՆԱԼՈՒՍԱՄՈՒՏԻ ՀԱՏԱԿԱԳԻԾ Մ 1:50

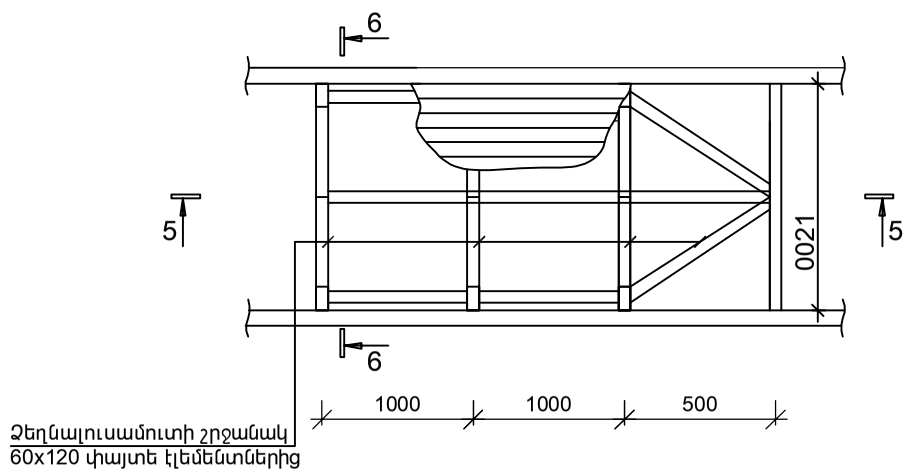


## ԿՏՐՎԱԾՔ 5-5 Մ 1:50

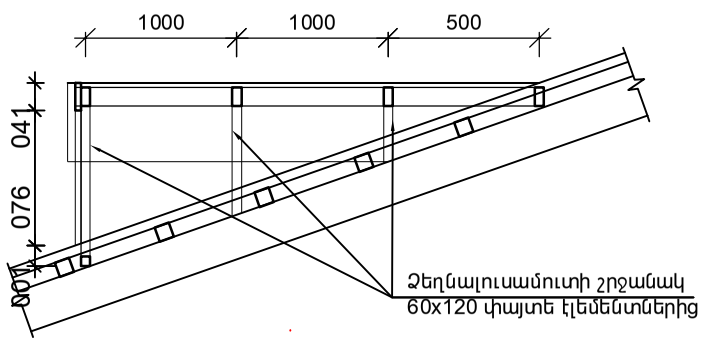


## ԿՏՐՎԱԾՔ 6-6 Մ 1:50

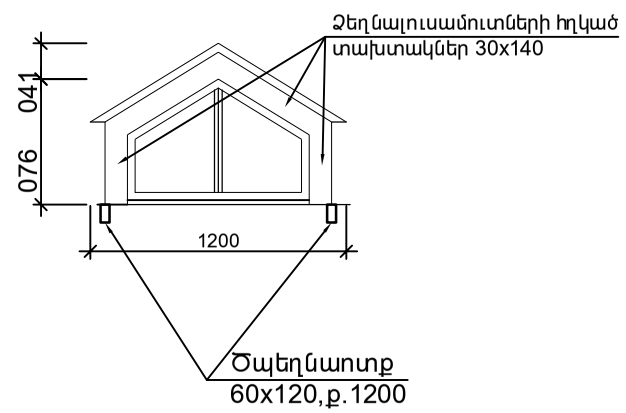


### ԾԱՆՈԹՈՒԹՅՈՒՆ

1. Սույն թերթը դիտել ՃՇ-17 և ՃՇ-19 թերթերի հետ միասին:

| | | | | | |
|---|---|---|---|---|---|
| ՏՆՕՐԵՆ | Ա.ԲԱԲԱՅԱՆ | | ԵՐԵՎԱՆԻ ՄԱԼԱԹԻԱ-ՍԵԲԱՍՏԻԱ ՎԱՐՉԱԿԱՆ ՇՐՋԱՆԻ «ՍԵԲԱՍՏԻԱ» ՄՇԱԿՈՒՅԹԻ ՏԱՆ ՀԻՄՆԱՆՈՐՈԳՄԱՆ ՆԱԽԱԳԻԾ | | |
| ԿԱՏԱՐԵՑ | Տ.Հ.ԲԱԲԱՅԱՆ | | | | |
| | | | ՃԱՐՏԱՐԱՊԵՏԱՇԻՆԱՐԱՐԱԿԱՆ | ՓՈՒԼ | ԹԵՐԹ | ԹԵՐԹԵՐ |
| | | | | ԱՆ | ՃՇ-20 | 24 |
| | | | ԿՏՐՎԱԾՔ 4 - 4 (ՎԵՐԱԿԱՌՈՒՑՈՒՄ), ՉԵՂՆԱԼՈՒՍԱՄՈՒՏ | «ԲԱԲԱՅԱՆ - - ԼԱՏ» ՍՊԸ | |

## Հանգույց-2 Մ 1 : 20

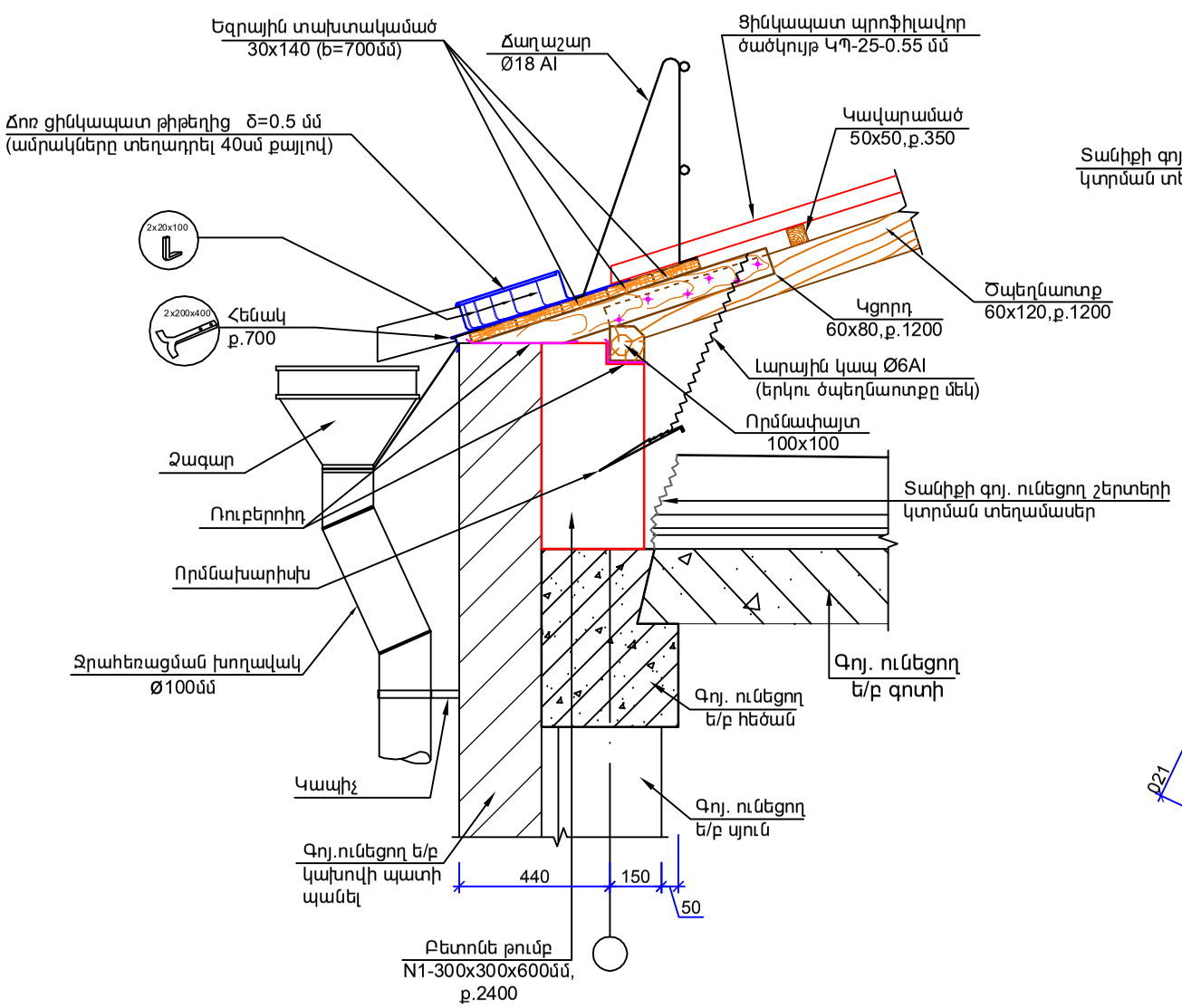


## Հանգույց-3 Մ 1 : 20

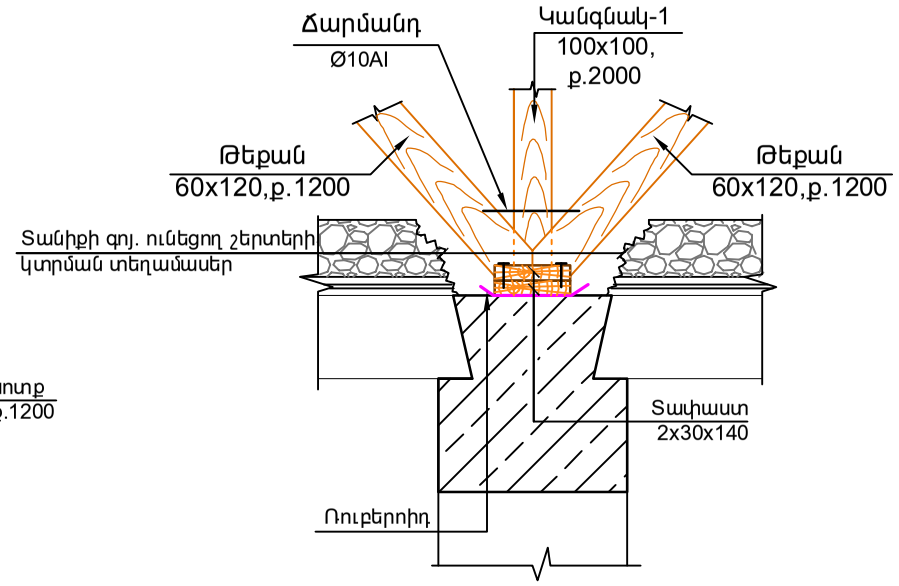


## Հանգույց- 4 Մ 1 : 20

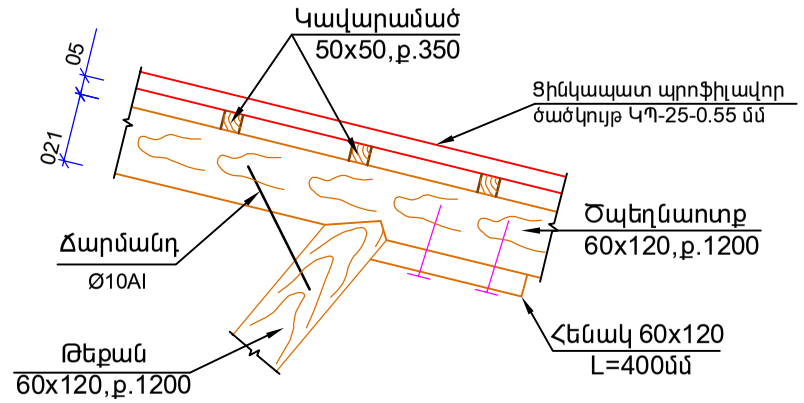


## Հանգույց-6 Մ 1 : 20

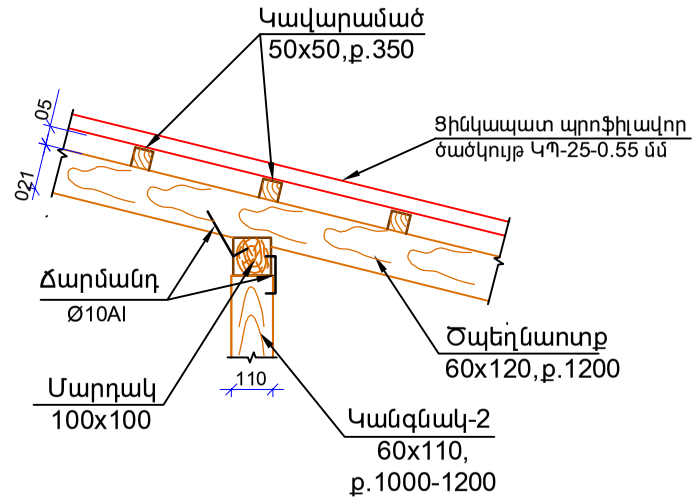


## Հանգույց-5 Մ 1 : 20

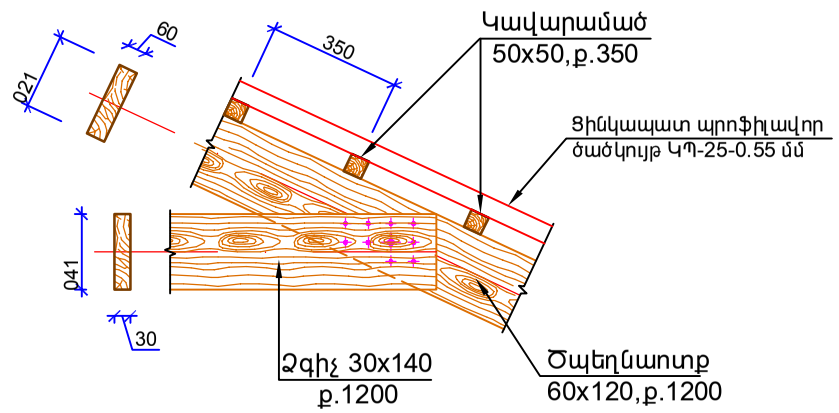


## Հանգույց-7 Մ 1 : 20

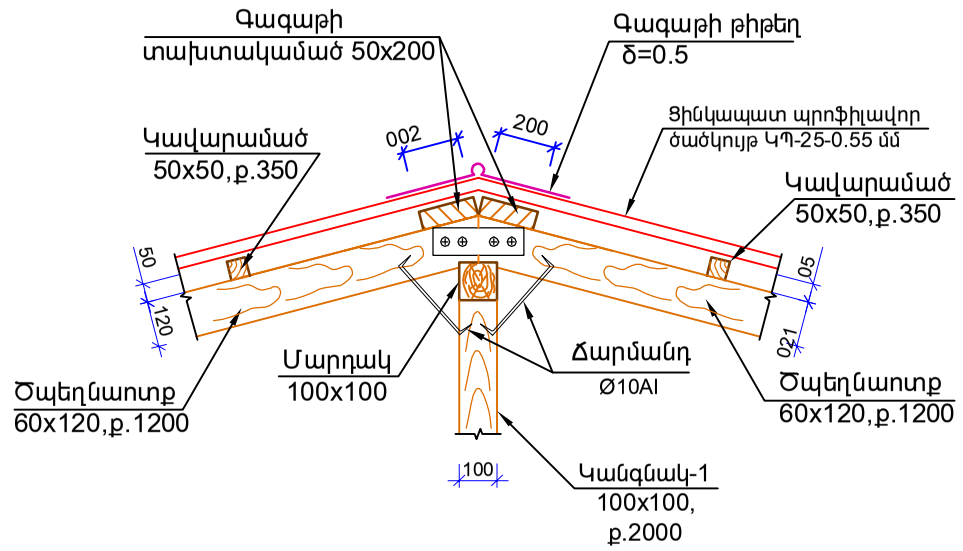


## Հանգույց-8 Մ 1 : 20

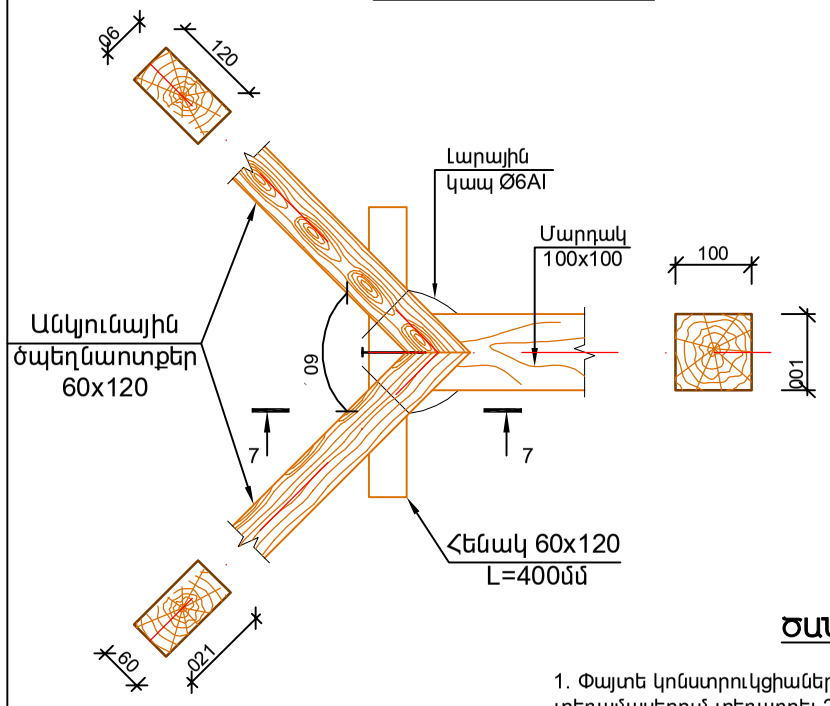


## ԿՏՐՎԱԾՔ 7-7 Մ 1:20

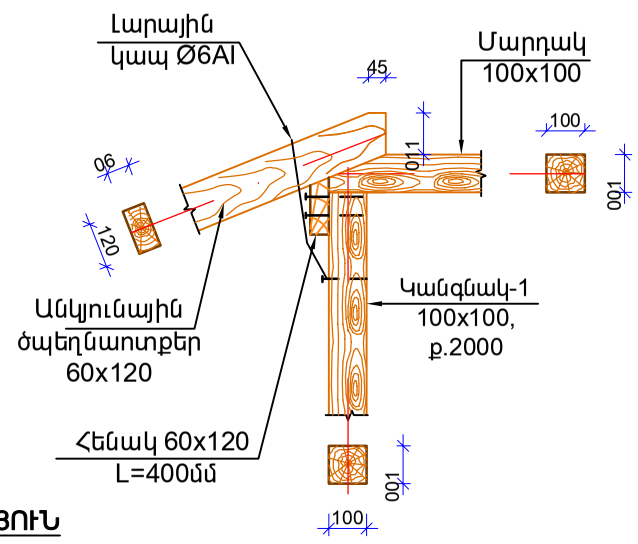


## ԾԱՆՈԹՈՒԹՅՈՒՆ

1. Փայտե կոնստրուկցիաների և ե/բետոնյա էլեմենտների շփման տեղամասերում տեղադրել 2 շերտ ռուբերոիդ:
2. Սույն թերթը դիտել ՃՇ-19 և ՃՇ-20 թերթերի հետ միասին:

| | | | | | |
|---|---|---|---|---|---|
| ՏՆՕՐԵՆ | Ա.ԲԱԲԱՅԱՆ | | ԵՐԵՎԱՆԻ ՄԱԼԱԹԻԱ-ՍԵԲԱՍՏԻԱ ՎԱՐՉԱԿԱՆ ՇՐՋԱՆԻ «ՍԵԲԱՍՏԻԱ» ՄՇԱԿՈՒՅԹԻ ՏԱՆ ՀԻՄՆԱՆՈՐՈԳՄԱՆ ՆԱԽԱԳԻԾ | | |
| ԿԱՏԱՐԵՑ | Տ.Հ.ԲԱԲԱՅԱՆ | | | | |
| | | | ՃԱՐՏԱՐԱՊԵՏԱՇԻՆԱՐԱՐԱԿԱՆ | ՓՈՒԼ | ԹԵՐԹ | ԹԵՐԹԵՐ |
| | | | | ԱՆ | ՃՇ-21 | 24 |
| | | | ՀԱՆԳՈՒՅՑՆԵՐ | «ԲԱԲԱՅԱՆ - - ԼԱՍ» ՍՊԸ | | |

## ՕԴԱՓՈԽՈՒԹՅԱՆ ԲԼՈԿԻ ԹԱՍԱԿ Մ1:40

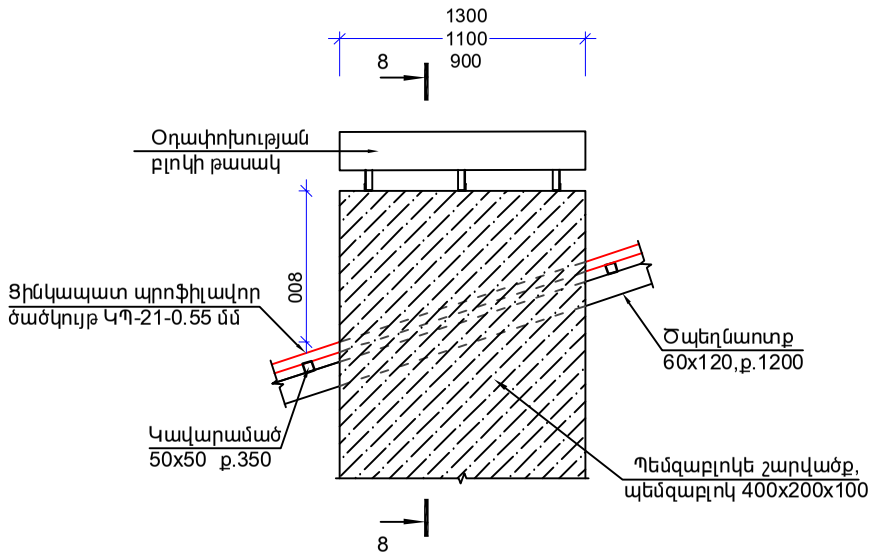


## ԿՏՐՎԱԾՔ 8 - 8 Մ1:20

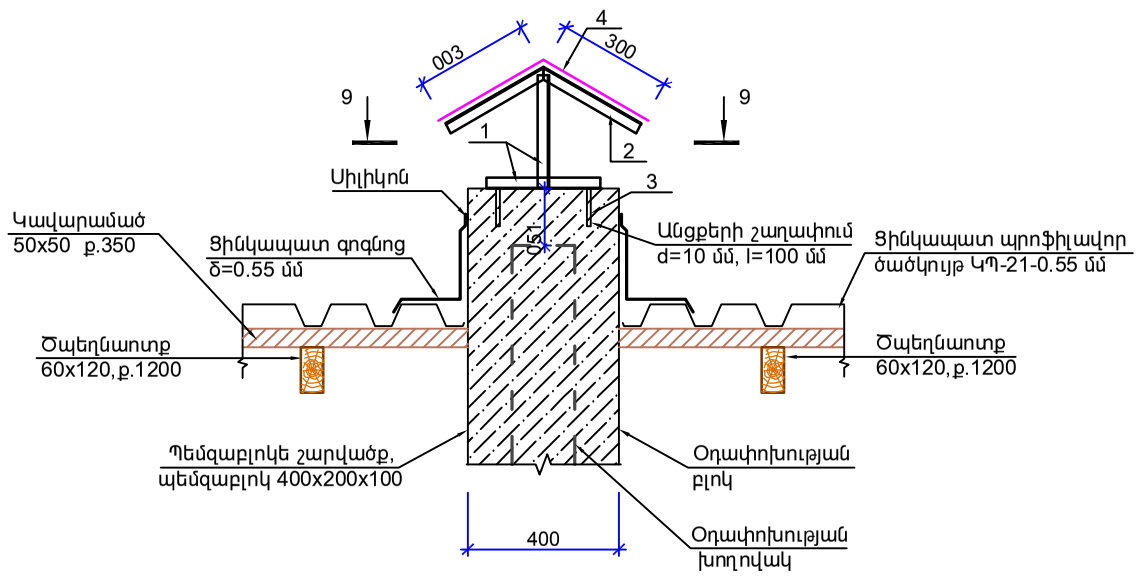


## ԿՏՐՎԱԾՔ 9 - 9 Մ1:20

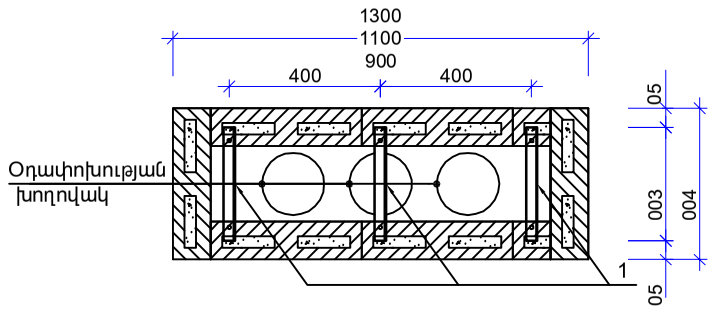


## Միջնորմների ամրանավորման սխեմա (b=10սմ)

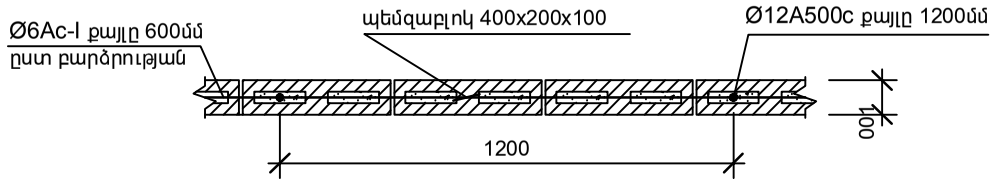


## ԵԼԱՐԱՆԻ ՄՈՆՏԱԺԱՅԻՆ ՍԽԵՄԱ Մ 1:20

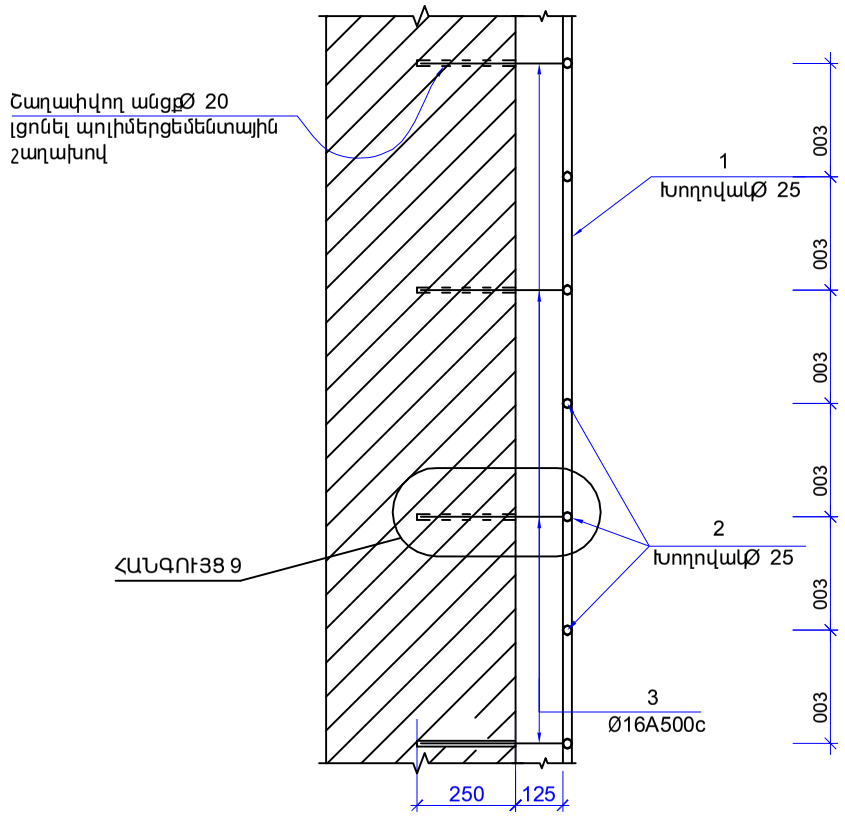


## ՀԱՆԳՈՒՅՑ 9 Մ 1:10

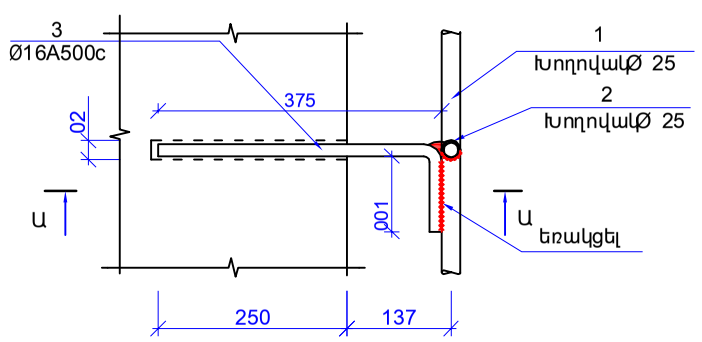


## ՄԵՏԱՂԱԿԱՆ ԵԼԱՐԱՆԻ ԴՐՎԱԳ Մ 1:20

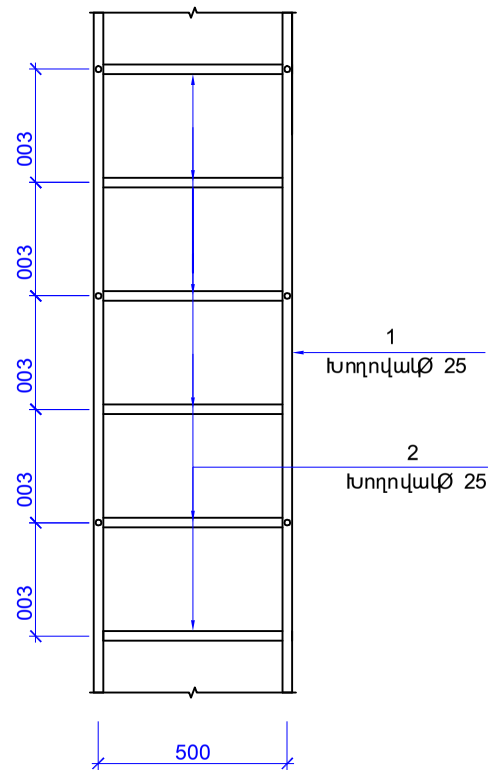


## Ա-Ա Մ 1:10

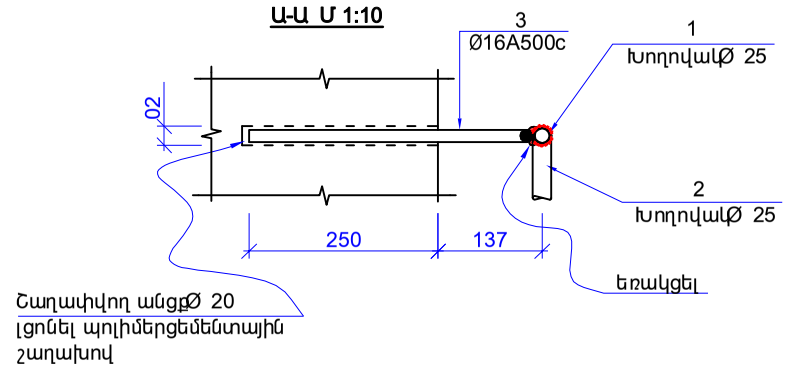


## ԾԱՆՈԹՈՒԹՅՈՒՆ

1.ԵՌԱԿՑՈՒՄԸ ԻՐԱԿԱՆԱՑՆԵԼ է42A ՏԻՊԻ ԷԼԵԿՏՐՈԴՈՎ $h_{եռ}$=4 մմ:
2.ՄԻՋՆՈՐՄՆԵՐԻ ՇԱՐՍԱՆ ՊՐՈՑԵՍՈՒՄ ՊԵՄԶԱԲԼՈԿԻ ԱՆՑՔԵՐԸ ԼՑՆԵԼ B 7.5 ԴԱՍԻ ԹԵԹԵՎ ԲԵՏՈՆՈՎ:
3.ԵՌԱԿՑՈՒՄԸ ԻՐԱԿԱՆԱՑՆԵԼ Э42 ՏԻՊԻ ԵԼԵԿՏՐՈԴՈՎ:
4.ՍՈՒՅՆ ԹԵՐԹԸ ԴԻՏԵԼ ՃՇ-17 ԹԵՐԹԻ ՀԵՏ ՀԱՄԱՏԵՂ:

| | | | | | | |
|---|---|---|---|---|---|---|
| ՏՆՕՐԵՆ | Ա.ԲԱԲԱՅԱՆ | | ԵՐԵՎԱՆԻ ՄԱԼԱԹԻԱ-ՍԵԲԱՍՏԻԱ ՎԱՐՉԱԿԱՆ ՇՐՋԱՆԻ «ՍԵԲԱՍՏԻԱ» ՄՇԱԿՈՒՅԹԻ ՏԱՆ ՀԻՄՆԱՆՈՐՈԳՄԱՆ ՆԱԽԱԳԻԾ | | | |
| ԿԱՏԱՐԵՑ | Տ.Հ.ԲԱԲԱՅԱՆ | | | | | |
| | | | ՃԱՐՏԱՐԱՊԵՏԱՇԻՆԱՐԱՐԱԿԱՆ | ՓՈՒԼ | ԹԵՐԹ | ԹԵՐԹԵՐ |
| | | | | ԱՆ | ՃՇ-22 | 24 |
| | | | ՕԴԱՓՈԽՈՒԹՅԱՆ ԲԼՈԿ, ՄԵՏԱՂԱԿԱՆ ԵԼԱՐԱՆ | | «ԲԱԲԱՅԱՆ - - ԼԱՏ» ՍՊԸ | |

## ՄԱՍՆԱԳԻՐ

| N | ԱՆՎԱՆՈՒՄ | ՉԱՓՍԵՐ | ԿԱՌԱՆՑՔ | ԵՐԿԱՐՈՒԹՅՈՒՆ ԿԱՄ ՄԱԿԵՐԵՍ | ՆՇՈՒՄ |
|---|---|---|---|---|---|
| | ՓԱՅՏԵ ԿՈՆՍՏՐՈՒԿՑԻԱՆԵՐ | | | | |
| 1 | Ծպեղնաոտք | 60x120 | - | 271.0 գ.մ. | 1.95մ³(գոյ.ունեցող) |
| 2 | Կցորդ | 60x80 | 50 | 900 | 0.22մ³ (նոր) |
| 3 | Կանգնակ-1 | 100x100 | 9 | 2400 | 0.22մ³ (նոր) |
| 4 | Կանգնակ-2 | 60x110 | 51 | 900 | 0.30մ³(գոյ.ունեցող) |
| 5 | Եզրային տախտակամած | 30x140 | - | 280.0 գ.մ. | 1.18 մ³(գոյ.ունեցող) |
| 6 | Գագաթի տախտակամած | 50x200 | - | 44.4 գ.մ. | 0.44մ³ (նոր) |
| 7 | Կավարամած | 50x50 | - | 710.0 գ.մ. | 1.78մ³ (նոր) |
| 8 | Թեքան | 60x120 | 36 | 2700 | 0.70 մ³(գոյ.ունեցող) |
| 9 | Տափաստ | 2x30x140 | - | 65.0 գ.մ. | 0.55 մ³(գոյ.ունեցող) |
| 10 | Որմնափայտ | 100x100 | - | 56.0 գ.մ. | 0.56մ³ (նոր) |
| 11 | Մարդակ | 100x100 | - | 65.0 գ.մ. | 0.65մ³ (նոր) |
| 12 | Ծպեղնաոտքերի կապեր(ձգիչ) | 30x140 | 14 | 3500 | 0.20 մ³(գոյ.ունեցող) |
| 13 | Շպրենգել | 60x120 | 2 | 1800 | 0.025մ³(գոյ.ունեցող) |
| 14 | Կոշտության շպրենգելներ | 30x140 | 8 | 3200 | 0.10 մ³(գոյ.ունեցող) |
| | Տանիքի առանձին էլեմենտներ | | | | |
| 15 | Ջեղնալուսամուտների իրականացում գոյություն ունեցող փայտանյութով | | 4 | | 1.0 մ³(գոյ.ունեցող) |
| | Տանիքածածկույթի առանձին էլեմենտներ | | | | |
| 16 | Ճոռ | Δ=0.5 | b=600 | 58000 | 34.8մ² (նոր) |
| 17 | Գագաթի թիթեղ | Δ=0.5 | b=300 | 51000 | 15.3մ² (նոր) |
| 18 | Ցինկապատ գոգնոց | Δ=0.5 | b=700 | 58000 | 40.6մ² (նոր) |
| 19 | Պատ-1-ի ծածկույթ | Δ=0.5 | b=500 | 12500 (նոր) | 6.30մ²(նոր) |
| 20 | Ջագար | | 6 | (նոր) | |
| 21 | Ջրահեռացման խողովակ h=7.5մ | Ø100 | 6 | 45000 (նոր) | |
| 22 | Ջեղնալուսամուտների ծածկույթ | թիթեղ δ=0.5 | | | 20.0մ²(նոր) |
| 23 | Տանիքածածկույթ | Ցինկապատ պրոֆիլավոր ծածկույթ ԿՊ-25-0.55 մմ | | | 300.0մ²(նոր) |
| 24 | Ճաղաշար | Ø18 AI,H=600 | | 190.0 գ.մ. | 379.6 կգ (նոր) |

## ՄԵՏԱՂԱԿԱՆ ԵԼԱՐԱՆԻ ԿՈՆՍՏՐՈՒԿՏԻՎ ԷԼԵՄԵՆՏՆԵՐԻ ՄԱՍՆԱԳԻՐ

| ԴԻՐՔ N | ԱՆՎԱՆՈՒՄ | ՔԱՆ. Հատ | ՔԱՇԸ կգ | ԸՆԴԱՄ. կգ |
|---|---|---|---|---|
| | ՄԵՏԱՂԱԿԱՆ ԵԼԱՐԱՆ (1 հատ) | | | |
| 1 | O 25x2.5 ГОСТ 8732-78 L=5500 | 2 | 7.65 | 15.3 |
| 2 | O 25x2.5 ГОСТ 8732-78 L=475 | 18 | 0.66 | 11.88 |
| 3 | Ø16 A500c L=475 | 18 | 0.75 | 13.5 |
| 4 | ԱՆՑՔԵՐԻ ՇԱՂԱՓՈՒՄ Ø20 L=250 | 18 | | |
| 5 | ՊՈԼԻՄԵՐՑԵՄԵՆՏԱՅԻՆ ՇԱՂԱԽ V=0.0005 մ³ | | | |

## ՕԴԱՓՈԽՈՒԹՅԱՆ ԲԼՈԿԻ ԿՈՆՍՏՐՈՒԿՏԻՎ ԷԼԵՄԵՆՏՆԵՐԻ ՄԱՍՆԱԳԻՐ

| ԴԻՐՔ N | ԱՆՎԱՆՈՒՄ | ՔԱՆ. Հատ | ՔԱՇԸ կգ | ԸՆԴԱՄ. կգ |
|---|---|---|---|---|
| | ՕԴԱՓՈԽՈՒԹՅԱՆ ԲԼՈԿԻ ԹԱՍԱԿ | | | |
| 1 | L 30x30x3 ГОСТ 8509-93 **L=300** | 20 | 0.41 | 8.20 |
| 2 | L 30x30x3 ГОСТ 8509-93 **L=300** | 20 | 0.41 | 8.20 |
| 3 | ԴՅՈՒԲԵԼ M10x110 | 20 | 0.12 | 2.40 |
| 4 | ԹԱՍԱԿ ՀԱՐԹ ՑԻՆԿԱՊԱՏ ԹԻԹԵՂՈՎ (δ=0.5) S=2.0 մ² | | | |
| 5 | ԱՆՑՔԵՐԻ ՇԱՂԱՓՈՒՄ Ø10 L=100 | 20 | | |
| | ՕԴԱՓՈԽՈՒԹՅԱՆ ԲԼՈԿ | | | |
| 6 | ՊԵՄԶԱԲԼՈԿ 400x200x100 S=27.0մ² | | | |
| 7 | Ø12 A500c ΣL=22000 | 1 | 20.0 | 20.0 |
| 8 | Ø6 Ac-I ΣL=45000 | 1 | 10.0 | 10.0 |
| 9 | ՊԵՄԶԱԲԼՈԿԻ ԱՆՑՔԵՐԻ ԼՑՈՒՄ B7.5 ԴԱՍԻ ԹԵԹԵՎ ԲԵՏՈՆՈՎ--------V=0.08 ԽՄ | | | |
| 10 | ՕԴԱՓՈԽՈՒԹՅԱՆ ՑԻՆԿԱՊԱՏ ԽՈՂՈՎԱԿՆԵՐ՝ Ø 165 ՄՄ ------ΣL=28.5 Գ.Մ. | | | |

## ԾԱՆՈԹՈՒԹՅՈՒՆ

1.Գոյություն ունեցող փայտանյութը օգտագործել՝ վերակառուցվող տանիքում (ծպեղնաոտք,կանգնակ-2, եզրային տախտակամած,թեքաններ,տափաստ,ծպեղնաոտքերի կապեր,կոշտության շպրենգելներ,ձեղնալուսամուտներ):
2. Փայտե կոնստրուկցիաների և ե/բետոնյա էլեմենտների շփմնան տեղամասերում տեղադրել 2 շերտ ռուբերոիդ:
3.Փայտյա բոլոր տեսակի կոնստրուկցիաները պատել հականեխիչ և հակահրդեհային նյութերով երկու շերտ:
4.Սույն թերթը դիտել ՃՇ-19,ՃՇ-20,ՃՇ-21 և ՃՇ-22 թերթերի հետ միասին:

| | | | | | | |
|---|---|---|---|---|---|---|
| ՏՆՕՐԵՆ | Ա.ԲԱԲԱՅԱՆ | | ԵՐԵՎԱՆԻ ՄԱԼԱԹԻԱ-ՍԵԲԱՍՏԻԱ ՎԱՐՉԱԿԱՆ ՇՐՋԱՆԻ «ՍԵԲԱՍՏԻԱ» ՄՇԱԿՈՒՅԹԻ ՏԱՆ ՀԻՄՆԱՆՈՐՈԳՄԱՆ ՆԱԽԱԳԻԾ | | | |
| ԿԱՏԱՐԵՑ | Տ.Հ.ԲԱԲԱՅԱՆ | | | | | |
| | | | ՃԱՐՏԱՐԱՊԵՏԱՇԻՆԱՐԱՐԱԿԱՆ | ՓՈՒԼ | ԹԵՐԹ | ԹԵՐԹԵՐ |
| | | | | ԱՆ | ՃՇ-23 | 24 |
| | | | ՄԱՍՆԱԳՐԵՐ | «ԲԱԲԱՅԱՆ - - ԼԱՏ» ՍՊԸ | | |

## ՊԱՏ-1, Մ1:50

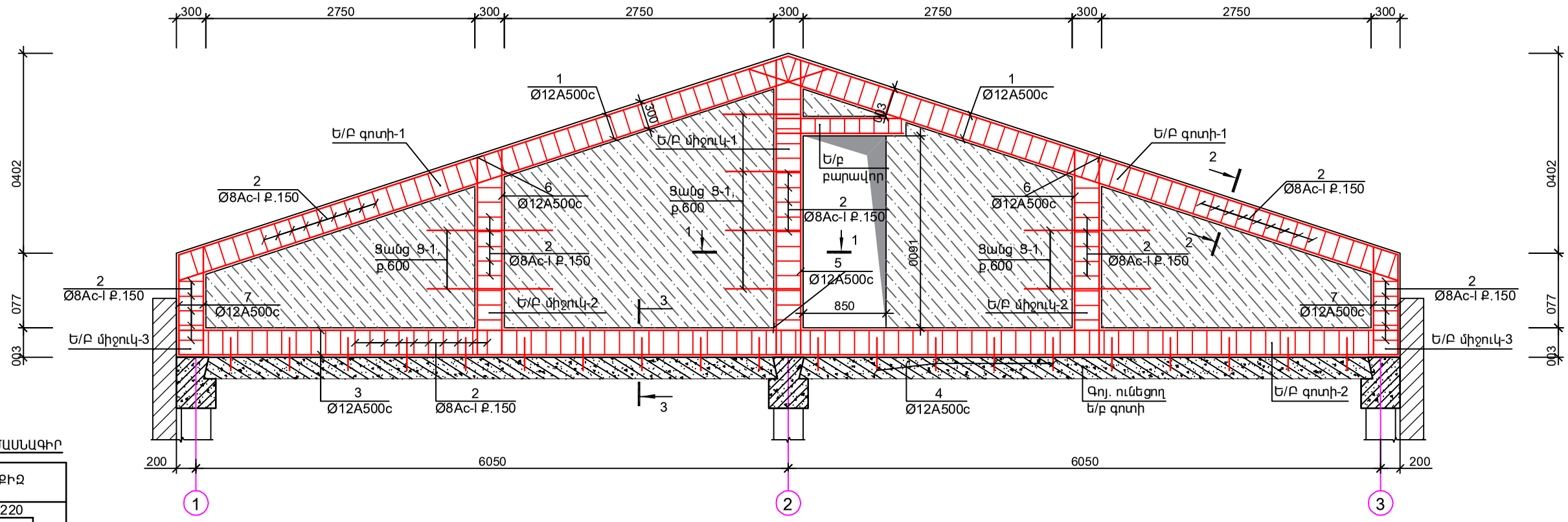


### ԴԵՏԱԼՆԵՐԻ ՄԱՍՆԱԳԻՐ

| ԴԻՐՔ | ԷՍՔԻԶ |
|---|---|
| 2* | 220, 150, 033, 052 |

### ՊՈՂՊԱՏԻ ՄԱՍՆԱԳԻՐ ՄԵԿ ԷԼԵՄԵՆՏԻ ՀԱՄԱՐ

| ԴԻՐՔ N | ԱՆՎԱՆՈՒՄ | ՔԱՆ. Հատ | ՔԱՇԸ կգ | ԸՆԴԱՄ. կգ |
|---|---|---|---|---|
| 1 | 2 | 3 | 4 | 5 |
| | ՊԱՏ-1 (1 ՀԱՏ) | | | |
| | Ե/Բ ԳՈՏԻ-1 | | | |
| 1 | Ø12 A-500c ∑L=52.4 գծ.մ | - | 46.60 | 46.60 |
| 2* | Ø8 Ac-I L=950 | 86 | 0.38 | 32.68 |
| | բետոն B20 V=0.8մ³ | | | |
| | Ե/Բ ԳՈՏԻ-2 | | | |
| 3 | Ø12 A-500c ∑L=49.8 | 1 | 44.32 | 44.32 |
| 4 | Ø12 A-500c L=500 | 20 | 0.44 | 8.80 |
| 2* | Ø8 Ac-I L=950 | 78 | 0.38 | 33.06 |
| | բետոն B20 V=0.75մ³ | | | |
| | Ե/Բ ՄԻՋՈՒԿ-1 | | | |
| 5 | Ø12 A-500c L=3000 | 4 | 2.67 | 10.68 |
| 2* | Ø8 Ac-I L=950 | 16 | 0.38 | 6.08 |
| | բետոն B20 V=0.15մ³ | | | |

### ՊՈՂՊԱՏԻ ՄԱՍՆԱԳԻՐ ՄԵԿ ԷԼԵՄԵՆՏԻ ՀԱՄԱՐ

| ԴԻՐՔ N | ԱՆՎԱՆՈՒՄ | ՔԱՆ. Հատ | ՔԱՇԸ կգ | ԸՆԴԱՄ. կգ |
|---|---|---|---|---|
| 1 | 2 | 3 | 4 | 5 |
| | Ե/Բ ՄԻՋՈՒԿ-2 (2 ՀԱՏ) | | | |
| 6 | Ø12 A-500c L=2100 | 4 | 1.86 | 7.44 |
| 2* | Ø8 Ac-I L=950 | 10 | 0.38 | 3.80 |
| | բետոն B20 V=0.09մ³ | | | |
| | Ե/Բ ՄԻՋՈՒԿ-3 (2 ՀԱՏ) | | | |
| 7 | Ø12 A-500c L=1100 | 4 | 0.98 | 3.92 |
| 2* | Ø8 Ac-I L=950 | 5 | 0.38 | 1.90 |
| | բետոն B20 V=0.03մ³ | | | |
| | Ցանց՝ Ց-1 (8 հատ) | | | |
| 8 | Ø6 Ac-I 865 | 2 | 0.19 | 0.38 |
| 9 | Ø6 Ac-I 200 | 4 | 0.04 | 0.16 |
| | Ե/բ բարավոր (1 հատ) | | | |
| 10 | Ø12 A-500c L=1200 | 4 | 1.07 | 4.28 |
| 11* | Ø8 Ac-I L=750 | 9 | 0.30 | 2.70 |
| | բետոն B20 V=0.05մ³ | | | |
| | Պեմզաբլոկ b=20սմ-15մ² | | | |

### ԿՏՐՎԱԾՔ 1 - 1 Մ1:20

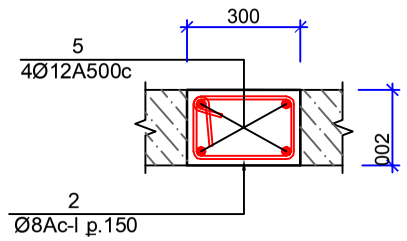


### ԿՏՐՎԱԾՔ 2 - 2 Մ1:20

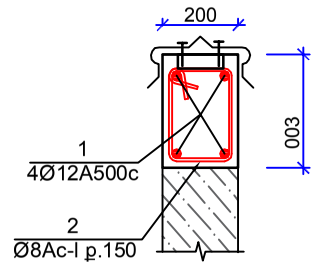


### ԿՏՐՎԱԾՔ 3 - 3 Մ1:20

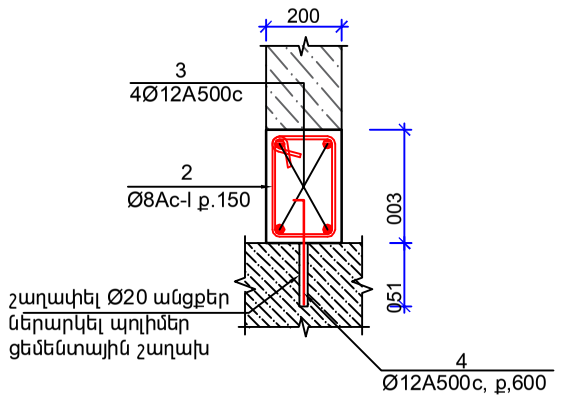


### Ցանց՝ Ց-1, Մ 1:20

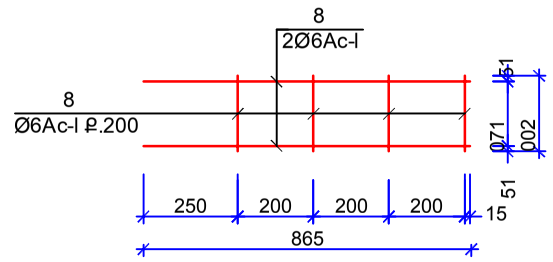


| | | | |
|---|---|---|---|
| ՏՆՕՐԵՆ | Ա.ԲԱԲԱՅԱՆ | | ԵՐԵՎԱՆԻ ՄԱԼԱԹԻԱ-ՍԵԲԱՍՏԻԱ ՎԱՐՉԱԿԱՆ ՇՐՋԱՆԻ «ՍԵԲԱՍՏԻԱ» ՄՇԱԿՈՒՅԹԻ ՏԱՆ ՀԻՄՆԱՆՈՐՈԳՄԱՆ ՆԱԽԱԳԻԾ |
| ԿԱՏԱՐԵՑ | Տ.Հ.ԲԱԲԱՅԱՆ | | |
| | | | ՃԱՐՏԱՐԱՊԵՏԱՇԻՆԱՐԱՐԱԿԱՆ ՄԱՍ |

| ՓՈՒԼ | ԹԵՐԹ | ԹԵՐԹԵՐ |
|---|---|---|
| ԱՆ | ՃՇ-24 | 24 |

ՊԱՏ-1: ՄԱՍՆԱԳԻՐ

«ԲԱԲԱՅԱՆ-ԼԱՏ ՆԱԽԱԳԻԾ» ՍՊԸ

## Սառը, տաք ջրամատակարարման և կենցաղային կոյուղու ցանցերի բացատրագիր

Սառը ջրամատակարարման և կոյուղու ցանցերի նախագիծը մշակված է ըստ ճարտարապետական գծագրերի (չափագրված):

Շենքի հարկայնությունը 2 հարկ:

Շենքում նախագծվել է սառը ջրամատակարարման և կենցաղային կոյուղու ցանցեր:

Նախագիծը կատարված է համաձայն գործող ՇՆ և Կ 2.04-01.85-ի նորմերի:

Սառը ջրի սնուցումը կատարվում է շենքում գործող ջրագծից:

Կենցաղային կեղտաջրերը սան-սարքերից ինքնահոս հավաքվում և հեռացվում են ներքին ցանցի միջոցով:

Ցանցերի համար նախատեսված են կոյուղու պլաստմասե խողովակներ՝ Ø100÷50մմ:

Նախագծային աշխատանքները կատարված են ՀՀ-ում գործող նորմերի և կանոնների համաձայն:

## ՊԱՅՄԱՆԱԿԱՆ ՆՇԱՆՆԵՐ

| ՀԱՏԱԿԱԳԾՈՒՄ | ՍԽԵՄԱՅՈՒՄ | ՆՇԱՆՆԵՐԻ ԱՆՎԱՆՈՒՄԸ |
|---|---|---|
| 1 | 2 | 3 |
| .....Ջ1..... | .....Ջ1..... | ՍԱՌԸ ՋՐԻ ՆԱԽԱԳԾ. ԽՈՂՈՎԱԿ |
| .....Կ1..... | .....Կ1..... | ԿՈՅՈՒՂՈՒ .. /.. .. /.. |
| .....⋈..... | .....⋈..... | ՓԱԿԱՆ |
| + Լ | Լ | ԼՎԱՑԱՐԱՆ |
| ԱՊԹ | ԱՊԹ | ՋՈՒԳԱՐԱՆԱԿՈՆՔ |
| ○ Կ1Կ | ○ Կ1Կ | ԿՈՅՈՒՂՈՒ ԿԱՆԳՆԱԿ |
| ○ Ջ1Կ | ○ Ջ1Կ | ՍԱՌԸ ՋՐԻ ԿԱՆԳՆԱԿ |
| < | < | ՀՈՍԱԿ |
| | Ց | ՑՆՑՈՒՂ |

## «ՋԿ» ՄԱՍԻ ԳԾԱԳՐԵՐԻ ԱՄՓՈՓԱԳԻՐ

| N Ը/Կ | ԱՆՎԱՆՈՒՄ | ԹԵՐԹ |
|---|---|---|
| 1 | ԳԼԽԱԹԵՐԹ | ՋԿ-1 |
| 2 | ԱՌԱՋԻՆ ՀԱՐԿԻ ՀԱՏԱԿԱԳԻԾ /0.000 ՆԻՇՈՒՄ/ (ՎԵՐԱԿԱՌՈՒՑՈՒՄ) | ՋԿ-2 |
| 3 | ԵՐԿՐՈՐԴ ՀԱՐԿԻ ՀԱՏԱԿԱԳԻԾ /+3.300 ՆԻՇՈՒՄ/ (ՎԵՐԱԿԱՌՈՒՑՈՒՄ) | ՋԿ-3 |
| 4 | ՆԵՐՔԻՆ ՋՐԱՄԱՏԱԿԱՐԱՐՄԱՆ ԵՎ ԿՈՅՈՒՂՈՒ ՍԽԵՄԱՆԵՐ | ՋԿ-4 |
| 5 | ԾԱՎԱԼԱԹԵՐԹ | ՋԿ-5 |

| | | | | | | |
|---|---|---|---|---|---|---|
| ՏՆՕՐԵՆ | Ա.ԲԱԲԱՅԱՆ | | ԵՐԵՎԱՆԻ ՄԱԼԱԹԻԱ-ՍԵԲԱՍՏԻԱ ՎԱՐՉԱԿԱՆ ՇՐՋԱՆԻ «ՍԵԲԱՍՏԻԱ» ՄՇԱԿՈՒՅԹԻ ՏԱՆ ՀԻՄՆԱՆՈՐՈԳՄԱՆ ՆԱԽԱԳԻԾ | | | |
| ՃԱՐՏԱՐԱՊԵՏ | Հ. ԲԱՂՈՅԱՆ | | | | | |
| ՆԱԽԱԳԾՈՂ | Հ. ԽԱՉԱՏՐՅԱՆ | | ՋՐԱՄԱՏԱԿԱՐԱՐՈՒՄ ԵՎ ԿՈՅՈՒՂԻ | ՓՈՒԼ | ԹԵՐԹ | ԹԵՐԹԵՐ |
| | | | | ԱՆ | ՋԿ-01 | 5 |
| | | | ԳԼԽԱԹԵՐԹ | «ԲԱԲԱՅԱՆ-ԼԱՏ ՆԱԽԱԳԻԾ» ՍՊԸ | | |

## ԱՌԱՋԻՆ ՀԱՐԿԻ ՀԱՏԱԿԱԳԻԾ /0.000 ՆԻՇՈՒՄ/ Մ1:100 (ՎԵՐԱԿԱՌՈՒՑՈՒՄ)

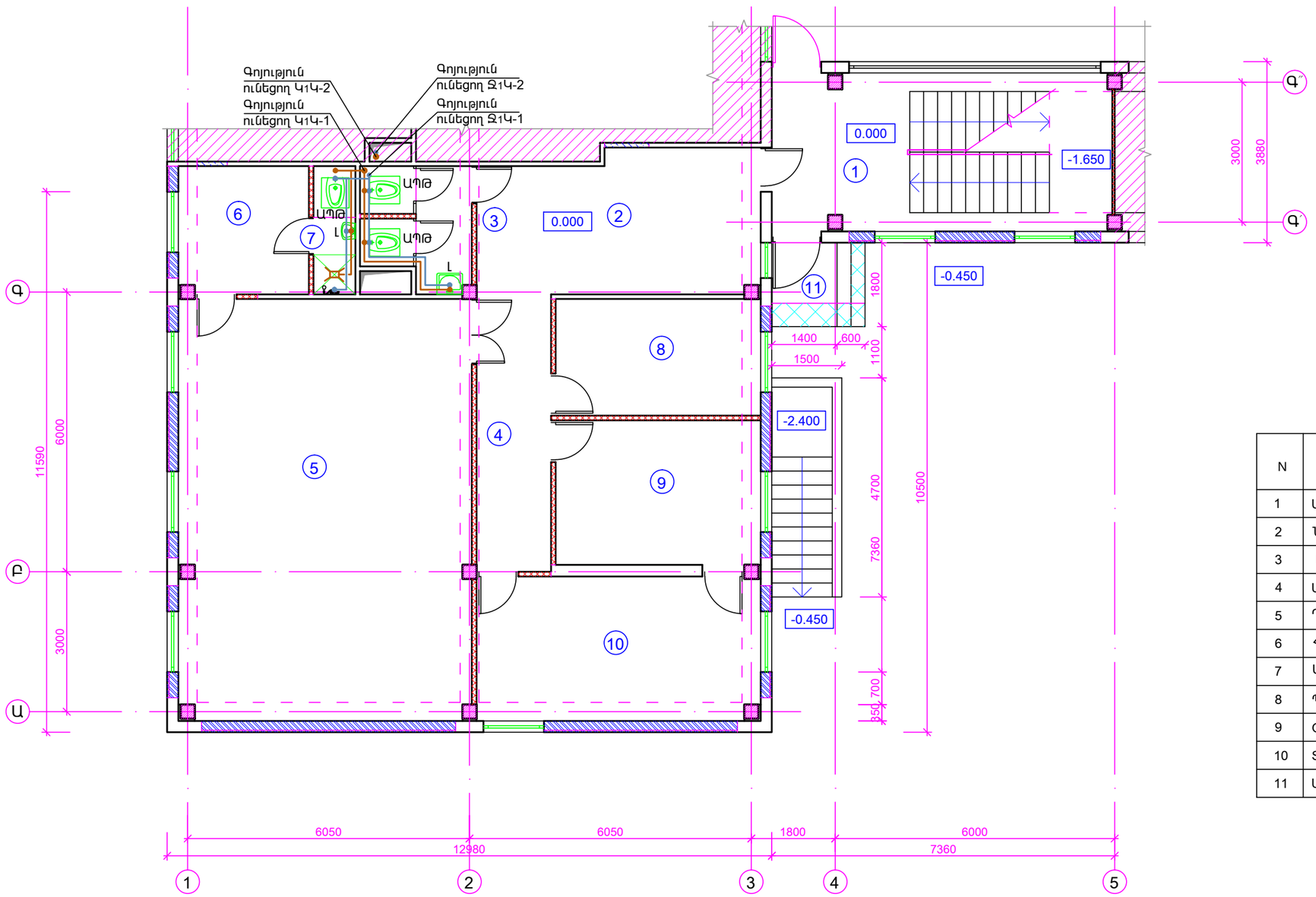


## ՊԱՅՄԱՆԱԿԱՆ ՆՇԱՆՆԵՐ

- Նոր տեղադրվող պատուհան
- Նոր տեղադրվող դռներ
- Նոր իրականացվող միջնորմ
- Փակվող դռան բացվածք
- Մուտքի հարթակի ընդլայնվող մաս
- Պատուհանի բացվածքի փակվող հատված

## ՍԵՆՔԵՐԻ ՄԵԿՆՈՒԹՅՈՒՆ

| N | Սենյակների անվանումները | Մակեր. | Հատակ |
|---|---|---|---|
| 1 | Աստիճանավանդակ, միջանցք | 26.59 | Բետոն |
| 2 | Նախամուտք, սպասասրահ | 18.98 | Արհեստ. գր. սալ |
| 3 | Սանհանգույց | 6.13 | Խեցեսալ |
| 4 | Միջանցք | 10.46 | Արհեստ. գր. սալ |
| 5 | Դահլիճ | 59.49 | Վինիլային հատ. |
| 6 | Հանդերձարան | 8.19 | Արհեստ. գր. սալ |
| 7 | Սանհանգույց | 2.61 | Խեցեսալ |
| 8 | Պահեստային սենյակ | 11.55 | Արհեստ. գր. սալ |
| 9 | Օժանդակ սենյակ | 14.32 | Արհեստ. գր. սալ |
| 10 | Տնօրենի առանձնասենյակ | 19.87 | Լամինատ |
| 11 | Մուտքի հարթակ, աստիճաններ | 3.78 | Բազալտե սալ |

| | | | | | |
|---|---|---|---|---|---|
| ՏՆՕՐԵՆ | Ա.ԲԱԲԱՅԱՆ | | ԵՐԵՎԱՆԻ ՄԱԼԱԹԻԱ-ՍԵԲԱՍՏԻԱ ՎԱՐՉԱԿԱՆ ՇՐՋԱՆԻ «ՍԵԲԱՍՏԻԱ» ՄՇԱԿՈՒՅԹԻ ՏԱՆ ՀԻՄՆԱՆՈՐՈԳՄԱՆ ՆԱԽԱԳԻԾ | | |
| ՃԱՐՏԱՐԱՊԵՏ | Հ. ԲԱՂՈՅԱՆ | | | | |
| ՆԱԽԱԳԾՈՂ | Հ. ԽԱՉԱՏՐՅԱՆ | | ԶՐԱՄԱՏԱԿԱՐԱՐՈՒՄ ԵՎ ԿՈՅՈՒՂԻ | ՓՈՒԼ | ԹԵՐԹ | ԹԵՐԹԵՐ |
| | | | | ԱՆ | ԶԿ-02 | 5 |
| | | | ԱՌԱՋԻՆ ՀԱՐԿԻ ՀԱՏԱԿԱԳԻԾ /0.000 ՆԻՇՈՒՄ/ (ՎԵՐԱԿԱՌՈՒՑՈՒՄ) | «ԲԱԲԱՅԱՆ-ԼԱՏ ՆԱԽԱԳԻԾ» ՍՊԸ | |

## ԵՐԿՐՈՐԴ ՀԱՐԿԻ ՀԱՏԱԿԱԳԻԾ /+3.300 ՆԻՇՈՒՄ/ Մ1:100 (ՎԵՐԱԿԱՌՈՒՑՈՒՄ)

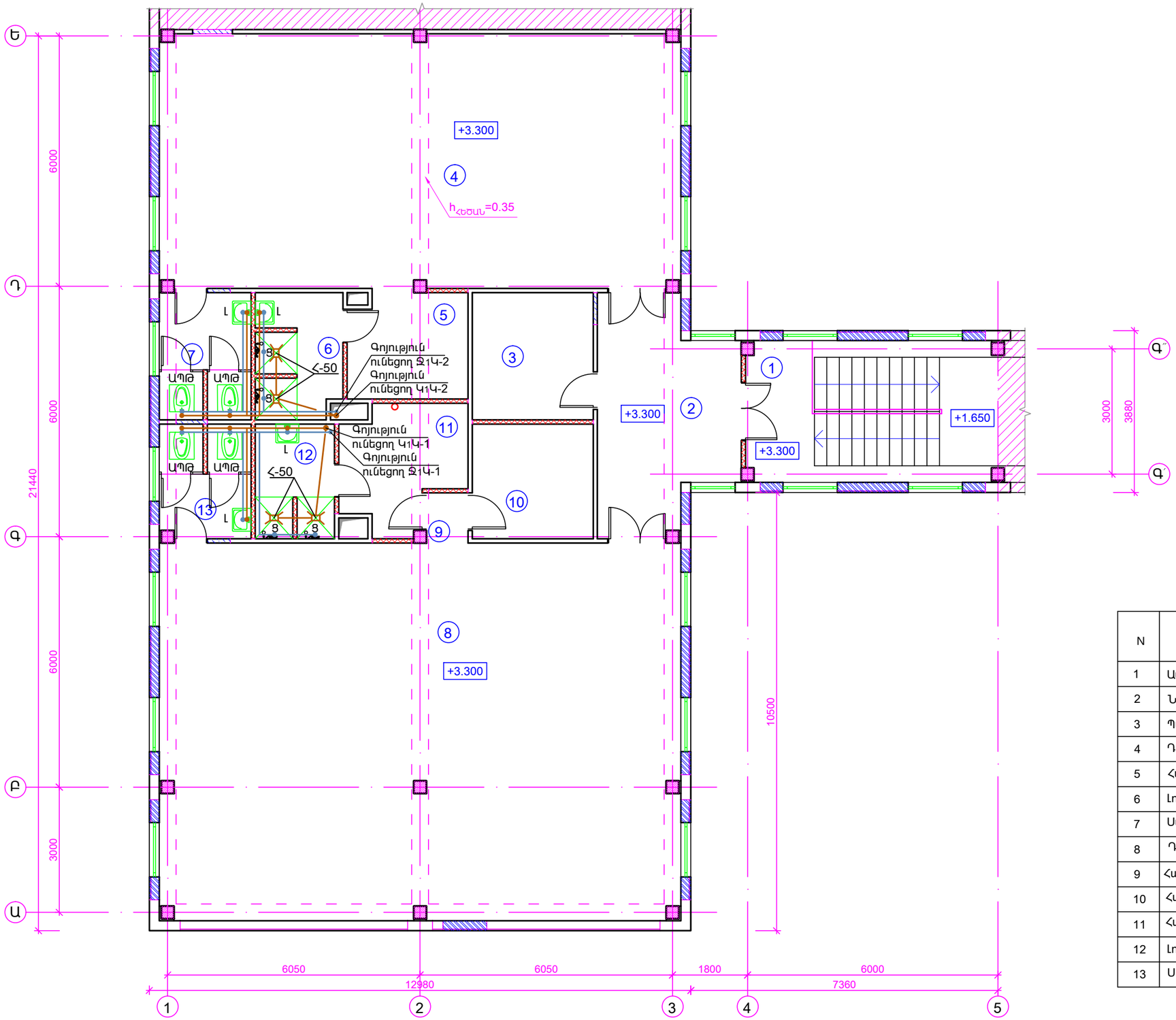


## ՊԱՅՄԱՆԱԿԱՆ ՆՇԱՆՆԵՐ

- Նոր տեղադրվող պատուհան
- Նոր տեղադրվող դռներ
- Նոր իրականացվող միջնորմ
- Փակվող դռան բացվածք
- Պատուհանի բացվածքի փակվող հատված

## ՍԵՆՔԵՐԻ ՄԵԿՆՈՒԹՅՈՒՆ

| N | Սենյակների անվանումները | Մակեր. | Հատակ |
|---|---|---|---|
| 1 | Աստիճանավանդակ, միջանցք | 21.49 | Բետոն |
| 2 | Նախամուտք, սպասասրահ | 17.88 | Արհեստ. գր. սալ |
| 3 | Պարուսույցների հանդերձարան | 9.29 | Արհեստ. գր. սալ |
| 4 | Դահլիճ 1 | 79.64 | Վինիլային հատ. |
| 5 | Հանդերձարան 1 | 7.61 | Արհեստ. գր. սալ |
| 6 | Լոգարան 1 | 6.52 | Խեցեսալ |
| 7 | Սանհանգույց 1 | 7.13 | Խեցեսալ |
| 8 | Դահլիճ 2 | 118.31 | Վինիլային հատ. |
| 9 | Հանդերձարանների նախամուտք | 1.26 | Արհեստ. գր. սալ |
| 10 | Հանդերձարան 2 (տղաների) | 8.47 | Արհեստ. գր. սալ |
| 11 | Հանդերձարան 2 (աղջիկների) | 8.42 | Արհեստ. գր. սալ |
| 12 | Լոգարան 2 | 5.49 | Խեցեսալ |
| 13 | Սանհանգույց 2 | 6.37 | Խեցեսալ |

| | | | | | |
|---|---|---|---|---|---|
| ՏՆՕՐԵՆ | Ա.ԲԱԲԱՅԱՆ | | ԵՐԵՎԱՆԻ ՄԱԼԱԹԻԱ-ՍԵԲԱՍՏԻԱ ՎԱՐՉԱԿԱՆ ՇՐՋԱՆԻ «ՍԵԲԱՍՏԻԱ» ՄՇԱԿՈՒՅԹԻ ՏԱՆ ՀԻՄՆԱՆՈՐՈԳՄԱՆ ՆԱԽԱԳԻԾ | | |
| ՃԱՐՏԱՐԱՊԵՏ | Հ. ԲԱՂՈՅԱՆ | | | | |
| ՆԱԽԱԳԾՈՂ | Հ. ԽԱՉԱՏՐՅԱՆ | | ԶՐԱՄԱՏԱԿԱՐԱՐՈՒՄ ԵՎ ԿՈՅՈՒՂԻ | ՓՈՒԼ | ԹԵՐԹ | ԹԵՐԹԵՐ |
| | | | | ԱՆ | ԶԿ-03 | 5 |
| | | | ԵՐԿՐՈՐԴ ՀԱՐԿԻ ՀԱՏԱԿԱԳԻԾ /+3.300 ՆԻՇՈՒՄ/ (ՎԵՐԱԿԱՌՈՒՑՈՒՄ) | «ԲԱԲԱՅԱՆ-ԼԱՏ ՆԱԽԱԳԻԾ» ՍՊԸ | |

## ՆԵՐՔԻՆ ՋՐԱՄԱՏԱԿԱՐԱՐՄԱՆ ՍԽԵՄԱ

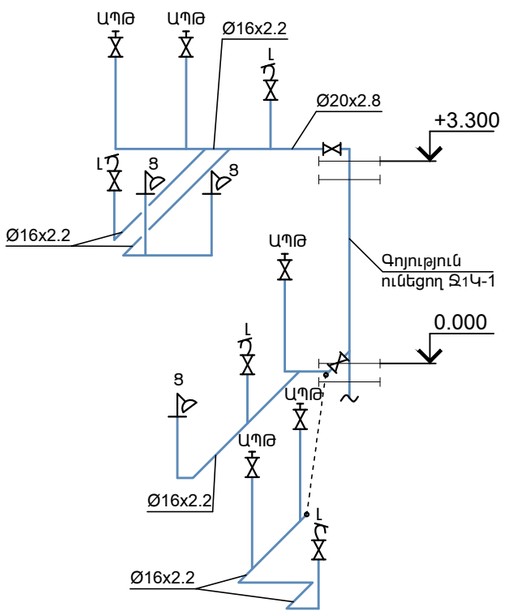


## ՆԵՐՔԻՆ ԿՈՅՈՒՂՈՒ ՍԽԵՄԱ

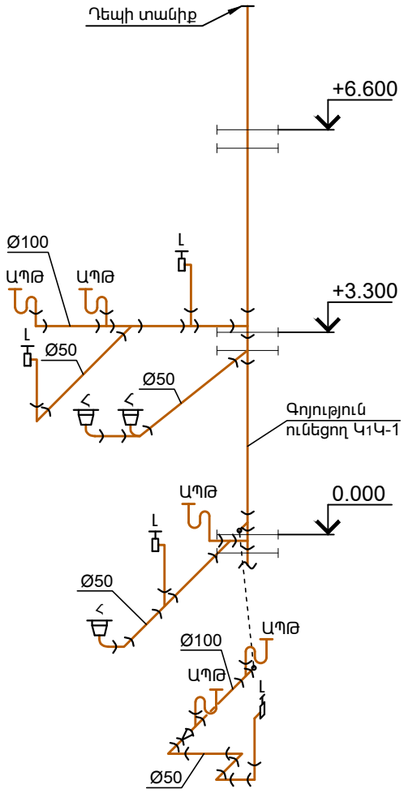


## ՆԵՐՔԻՆ ՋՐԱՄԱՏԱԿԱՐԱՐՄԱՆ ՍԽԵՄԱ

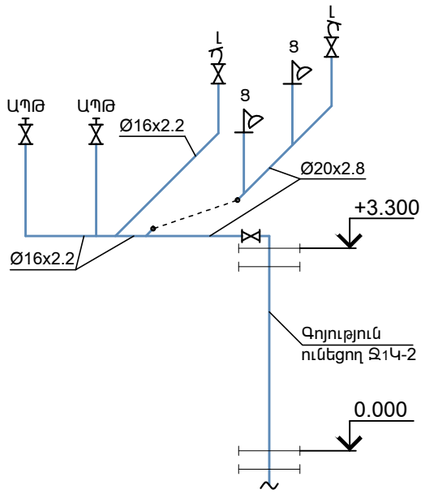


## ՆԵՐՔԻՆ ԿՈՅՈՒՂՈՒ ՍԽԵՄԱ

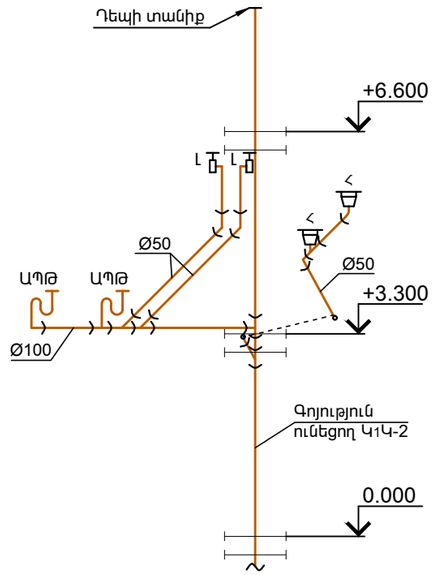


| | | | | | |
|---|---|---|---|---|---|
| ՏՆՕՐԵՆ | Ա.ԲԱԲԱՅԱՆ | | ԵՐԵՎԱՆԻ ՄԱԼԱԹԻԱ-ՍԵԲԱՍՏԻԱ ՎԱՐՉԱԿԱՆ ՇՐՋԱՆԻ «ՍԵԲԱՍՏԻԱ» ՄՇԱԿՈՒՅԹԻ ՏԱՆ ՀԻՄՆԱՆՈՐՈԳՄԱՆ ՆԱԽԱԳԻԾ | | |
| ՃԱՐՏԱՐԱՊԵՏ | Հ. ԲԱՂՈՅԱՆ | | | | |
| ՆԱԽԱԳԾՈՂ | Հ. ԽԱՉԱՏՐՅԱՆ | | ՋՐԱՄԱՏԱԿԱՐԱՐՈՒՄ ԵՎ ԿՈՅՈՒՂԻ | ՓՈՒԼ | ԹԵՐԹ | ԹԵՐԹԵՐ |
| | | | | ԱՆ | ՋԿ-04 | 5 |
| | | | ՆԵՐՔԻՆ ՋՐԱՄԱՏԱԿԱՐԱՐՄԱՆ ԵՎ ԿՈՅՈՒՂՈՒ ՍԽԵՄԱՆԵՐ | «ԲԱԲԱՅԱՆ-ԼԱՏ ՆԱԽԱԳԻԾ» ՍՊԸ | |
| | | | | | |

## ՋՐԱՄԱՏԱԿԱՐԱՐՄԱՆ ՑԱՆՑ

| N | ԱՆՎԱՆՈՒՄ | ՉԱՓ | ՉԱՓ. ՄԻԱՎ. | ՔԱՆ | ԾԱՄՈԹ. |
|---|---|---|---|---|---|
| 1. | Մետաղապլաստիկ խողովակ | Ø 16x2.2 | գ.մ. | 16.0 | |
| 2. | Մետաղապլաստիկ խողովակ | Ø 20x2.8 | գ.մ. | 9.2 | |
| 3. | Փական ջրային | Ø 20 / Ø 15 | հատ | 3 / 18 | |
| 4. | Ցանցի փորձարկում | | գ.մ. | 25.2 | |
| 5. | Լվացարանի ծորակ | | հատ | 6 | |
| 6. | Խառնիչ ցնցուղով | | հատ | 5 | |
| 7. | Լվացարանի խառնիչ | | հատ | 6 | |
| 8. | Անկյունակ | Ø 15 | հատ | 11 | |
| 9. | Անկյունակ | Ø 20 | հատ | 3 | |
| 10. | Եռաբաշխիչ | 15-20-20 | հատ | 6 | |
| 11. | Եռաբաշխիչ | 15-15-15 | հատ | 9 | |

## ԿՈՅՈՒՂՈՒ ՑԱՆՑ

| N | ԱՆՎԱՆՈՒՄ | ՉԱՓ | ՉԱՓ. ՄԻԱՎ. | ՔԱՆ | ԾԱՄՈԹ. |
|---|---|---|---|---|---|
| 1. | Խողովակ պատերի վրա պոլիէթիլենից | Ø 100 | գ.մ. | 9.5 | |
| 2. | Խողովակ պատերի վրա պոլիէթիլենից | Ø 50 | գ.մ. | 18.0 | |
| 3. | Ցանցի փորձարկում | | գ.մ. | 27.5 | |
| 4. | Ասիական պռունկավոր թաս | | ԼՐԱԿԱԶՄ | 7 | |
| 5. | Լվացարանակոնք կերամիկական | | ԼՐԱԿԱԶՄ | 6 | |
| 6. | Կոյուղային խողովակի անցում | Ø100-50 | հատ | 1 | |
| 7. | Կոյուղային եռաբաշխիկ պոլիէթիլենից | Ø 100 / Ø 50 | հատ | 8/3 | |
| 8. | Կոյուղային եռաբաշխիկ պոլիէթիլենից | Ø50-Ø100 | հատ | 7 | |
| 9. | Կոյուղային անկյունակ պոլիէթիլենից | Ø 100 | հատ | 3 | |
| 10. | Կոյուղային անկյունակ պոլիէթիլենից | Ø 50 | հատ | 9 | |
| 11. | Հոսակ | | հատ | 5 | |

| | | | | | |
|---|---|---|---|---|---|
| ՏՆՕՐԵՆ | Ա.ԲԱԲԱՅԱՆ | | ԵՐԵՎԱՆԻ ՄԱԼԱԹԻԱ-ՍԵԲԱՍՏԻԱ ՎԱՐՉԱԿԱՆ ՇՐՋԱՆԻ «ՍԵԲԱՍՏԻԱ» ՄՇԱԿՈՒՅԹԻ ՏԱՆ ՀԻՄՆԱՆՈՐՈԳՄԱՆ ՆԱԽԱԳԻԾ | | |
| ՃԱՐՏԱՐԱՊԵՏ | Հ. ԲԱՂՈՅԱՆ | | | | |
| ՆԱԽԱԳԾՈՂ | Հ. ԽԱՉԱՏՐՅԱՆ | | ՋՐԱՄԱՏԱԿԱՐԱՐՈՒՄ ԵՎ ԿՈՅՈՒՂԻ | ՓՈՒԼ | ԹԵՐԹ | ԹԵՐԹԵՐ |
| | | | | ԱՆ | ՋԿ-05 | 5 |
| | | | ԾԱՎԱԼԱԹԵՐԹ | «ԲԱԲԱՅԱՆ-ԼԱՏ ՆԱԽԱԳԻԾ» ՍՊԸ | | |

## ՀԻՄՆԱԿԱՆ ԲԱՆԿՈՐԱԿԱՆ ԳԾԱԳՐԵՐԻ ԼՐԱԿԱԶՄԻ ԱՄՓՈՓԱԳԻՐ

| թերթ | Անվանում | Ծանոթություն |
|---|---|---|
| 1 | Ընդհանուր տվյալներ | է-1/1,1/2 |
| 2 | Առաջին հարկի հատակագիծ /0.000 նիշում/ (վերակառուցում) | է-2 |
| 3 | Երկրորդ հարկի հատակագիծ /+3.300 նիշում/ (վերակառուցում) | է-3 |
| 4 | Ծավալաթերթ | է-4 |

## ՊԱՅՄԱՆԱԿԱՆ ՆՇԱՆՆԵՐ

| N | Անվանում | Նշաններ |
|---|---|---|
| 1 | Լուսավորման վահանակ | |
| 2 | Լյումինեսցենտային լուսատու | |
| 3 | Լուսատու սանհանգույցի համար | |
| 4 | Դրսի լուսատու | |
| 5 | Էկոնոմ լուսատու առաստաղի | |
| 6 | Վարդակ | |
| 7 | Անջատիչ | S |
| 8 | Անջատիչ երկտակ | $S_2$ |
| 9 | Հաղորդագիծ | |

## ԲԱՑԱՏՐԱԳԻՐ

Նախագծի էլեկտրատեխնիկական մասը կատարված է համաձայն պատվիրատուի և շինարարական առաջադրանքի և հատակագծերի:

Էլեկտրամատակարարման համար առաջին հարկում տեղադրված է լուսավորման վահան:

Լուսավորման վահանը տեղադրված է հատակից 1500մմ բարձրության:

Ավտոմատները , վարդակները և անջատիչները ընտրված են "Լեգրանդ" ֆիրմայի:

Անջատիչները տեղադրված են հատակից 1200մմ, իսկ վարդակները 350մմ բարձրությամբ:

Էլեկտրամատակարարող հաղորդալարերը անցնում են առաստաղից 300մմ ցածր:

Հաղորդալարերի մոնտաժը պարտադիր կատարված է ուղղահայաց գծերով:

Գոյություն ունեցող և նոր մոնտաժվող բոլոր հաղորդալարերը անցկացնել գաջե սվակի միջով:

Երկրորդ հարկում նոր իրականացվող լուսավորության հաղորդալարերը միացնել գոյություն ունեցող հոսանքի գծին:

| | | | | | |
|---|---|---|---|---|---|
| ՏՆՕՐԵՆ | Ա.ԲԱԲԱՅԱՆ | | ԵՐԵՎԱՆԻ ՄԱԼԱԹԻԱ-ՍԵԲԱՍՏԻԱ ՎԱՐՉԱԿԱՆ ՇՐՋԱՆԻ «ՍԵԲԱՍՏԻԱ» ՄՇԱԿՈՒՅԹԻ ՏԱՆ ՀԻՄՆԱՆՈՐՈԳՄԱՆ ՆԱԽԱԳԻԾ | | |
| ՃԱՐՏԱՐԱՊԵՏ | Հ. ԲԱԴՈՅԱՆ | | | | |
| ՆԱԽԱԳԾՈՂ | Հ. ԽԱՉԱՏՐՅԱՆ | | ԷԼԵԿՏՐԱԿԱՆ ՄԱՍ | ՓՈՒԼ | ԹԵՐԹ | ԹԵՐԹԵՐ |
| | | | | ԱՆ | էՏ-01 | 4 |
| | | | ԸՆԴՀԱՆՈՒՐ ՏՎՅԱԼՆԵՐ | «ԲԱԲԱՅԱՆ-ԼԱՏ ՆԱԽԱԳԻԾ» ՍՊԸ | |

## ԱՌԱՋԻՆ ՀԱՐԿԻ ՀԱՏԱԿԱԳԻԾ /0.000 ՆԻՇՈՒՄ/ Մ1:100 (ՎԵՐԱԿԱՌՈՒՑՈՒՄ)

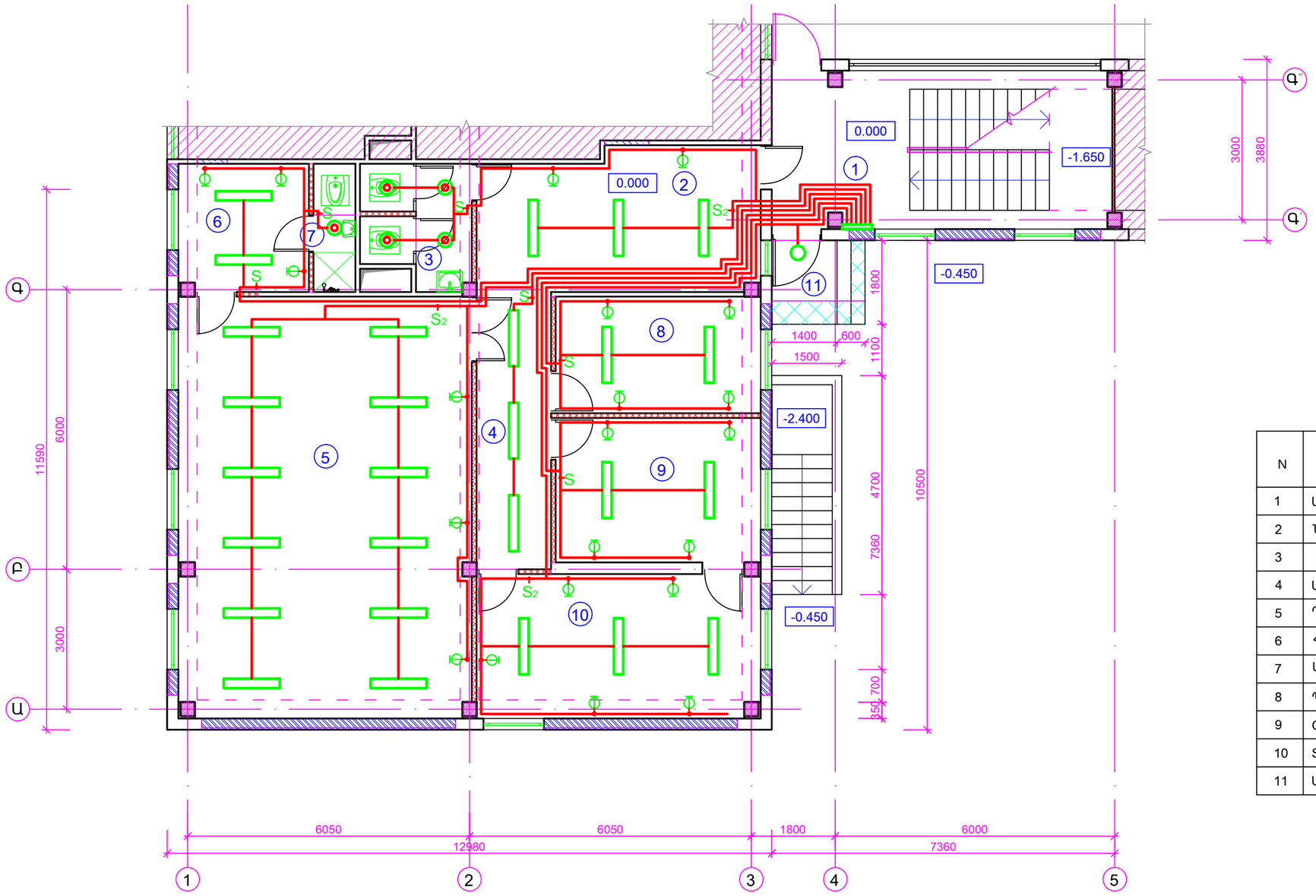


## ՊԱՅՄԱՆԱԿԱՆ ՆՇԱՆՆԵՐ

- Նոր տեղադրվող պատուհան
- Նոր տեղադրվող դռներ
- Նոր իրականացվող միջնորմ
- Փակվող դռան բացվածք
- Մուտքի հարթակի ընդլայնվող մաս
- Պատուհանի բացվածքի փակվող հատված

## ՍԵՆՔԵՐԻ ՄԵԿՆՈՒԹՅՈՒՆ

| N | Սենյակների անվանումները | Մակեր. | Հատակ |
|---|---|---|---|
| 1 | Աստիճանավանդակ, միջանցք | 26.59 | Բետոն |
| 2 | Նախամուտք, սպասասրահ | 18.98 | Արհեստ. գր. սալ |
| 3 | Սանհանգույց | 6.13 | Խեցեսալ |
| 4 | Միջանցք | 10.46 | Արհեստ. գր. սալ |
| 5 | Դահլիճ | 59.49 | Վինիլային հատ. |
| 6 | Հանդերձարան | 8.19 | Արհեստ. գր. սալ |
| 7 | Սանհանգույց | 2.61 | Խեցեսալ |
| 8 | Պահեստային սենյակ | 11.55 | Արհեստ. գր. սալ |
| 9 | Օժանդակ սենյակ | 14.32 | Արհեստ. գր. սալ |
| 10 | Տնօրենի առանձնասենյակ | 19.87 | Լամինատ |
| 11 | Մուտքի հարթակ, աստիճաններ | 3.78 | Բազալտե սալ |

| | | | | | |
|---|---|---|---|---|---|
| ՏՆՕՐԵՆ | Ա.ԲԱԲԱՅԱՆ | | ԵՐԵՎԱՆԻ ՄԱԼԱԹԻԱ-ՍԵԲԱՍՏԻԱ ՎԱՐՉԱԿԱՆ ՇՐՋԱՆԻ «ՍԵԲԱՍՏԻԱ» ՄՇԱԿՈՒՅԹԻ ՏԱՆ ՀԻՄՆԱՆՈՐՈԳՄԱՆ ՆԱԽԱԳԻԾ | | |
| ՃԱՐՏԱՐԱՊԵՏ | Հ. ԲԱՂՈՅԱՆ | | | | |
| ՆԱԽԱԳԾՈՂ | Հ. ԽԱՉԱՏՐՅԱՆ | | ԷԼԵԿՏՐԱԿԱՆ ՄԱՍ | ՓՈՒԼ | ԹԵՐԹ | ԹԵՐԹԵՐ |
| | | | | ԱՆ | ԷՏ-02 | 4 |
| | | | ԱՌԱՋԻՆ ՀԱՐԿԻ ՀԱՏԱԿԱԳԻԾ /0.000 ՆԻՇՈՒՄ/ (ՎԵՐԱԿԱՌՈՒՑՈՒՄ) | | «ԲԱԲԱՅԱՆ-ԼԱՏ ՆԱԽԱԳԻԾ» ՍՊԸ | |

## ԵՐԿՐՈՐԴ ՀԱՐԿԻ ՀԱՏԱԿԱԳԻԾ /+3.300 ՆԻՇՈՒՄ/ Մ1:100 (ՎԵՐԱԿԱՌՈՒՑՈՒՄ)

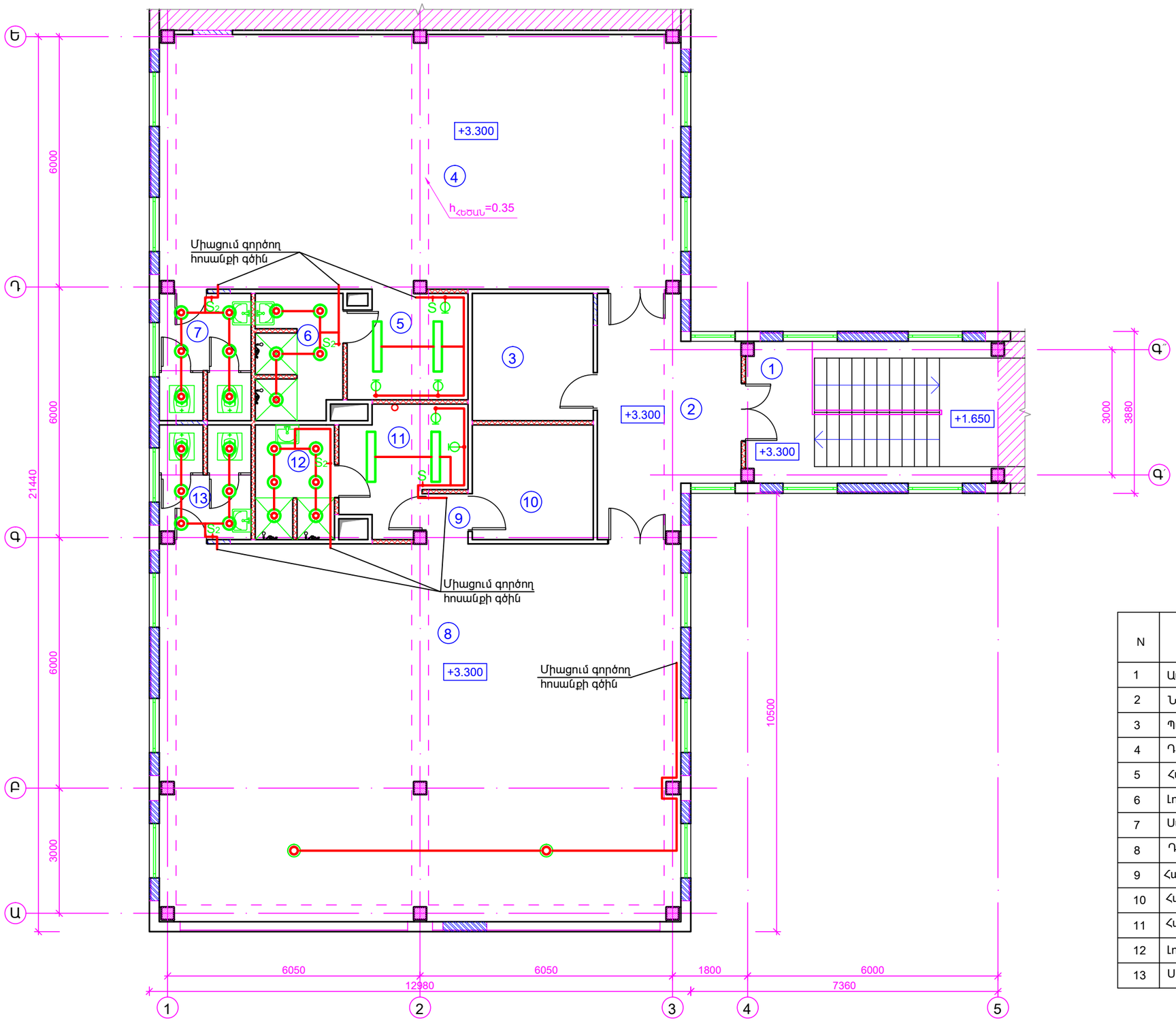


### ՊԱՅՄԱՆԱԿԱՆ ՆՇԱՆՆԵՐ

- Նոր տեղադրվող պատուհան
- Նոր տեղադրվող դռներ
- Նոր իրականացվող միջնորմ
- Փակվող դռան բացվածք
- Պատուհանի բացվածքի փակվող հատված

### ՍԵՆՔԵՐԻ ՄԵԿՆՈՒԹՅՈՒՆ

| N | Սենյակների անվանումները | Մակեր. | Հատակ |
|---|---|---|---|
| 1 | Աստիճանավանդակ, միջանցք | 21.49 | Բետոն |
| 2 | Նախամուտք, սպասասրահ | 17.88 | Արհեստ. գր. սալ |
| 3 | Պարուսույցների հանդերձարան | 9.29 | Արհեստ. գր. սալ |
| 4 | Դահլիճ 1 | 79.64 | Վինիլային հատ. |
| 5 | Հանդերձարան 1 | 7.61 | Արհեստ. գր. սալ |
| 6 | Լոգարան 1 | 6.52 | Խեցեսալ |
| 7 | Սանհանգույց 1 | 7.13 | Խեցեսալ |
| 8 | Դահլիճ 2 | 118.31 | Վինիլային հատ. |
| 9 | Հանդերձարանների նախամուտք | 1.26 | Արհեստ. գր. սալ |
| 10 | Հանդերձարան 2 (տղաների) | 8.47 | Արհեստ. գր. սալ |
| 11 | Հանդերձարան 2 (աղջիկների) | 8.42 | Արհեստ. գր. սալ |
| 12 | Լոգարան 2 | 5.49 | Խեցեսալ |
| 13 | Սանհանգույց 2 | 6.37 | Խեցեսալ |

### ԾԱՆՈԹՈՒԹՅՈՒՆ

Գոյություն ունեցող և նոր մոնտաժվող բոլոր հաղորդալարերը անցկացնել գաջե սվակի միջով:

| | | |
|---|---|---|
| ՏՆՕՐԵՆ | Ա.ԲԱԲԱՅԱՆ | |
| ՃԱՐՏԱՐԱՊԵՏ | Հ. ԲԱՂՈՅԱՆ | |
| ՆԱԽԱԳԾՈՂ | Հ. ԽԱՉԱՏՐՅԱՆ | |

ԵՐԵՎԱՆԻ ՄԱԼԱԹԻԱ-ՍԵԲԱՍՏԻԱ ՎԱՐՉԱԿԱՆ ՇՐՋԱՆԻ «ՍԵԲԱՍՏԻԱ» ՄՇԱԿՈՒՅԹԻ ՏԱՆ ՀԻՄՆԱՆՈՐՈԳՄԱՆ ՆԱԽԱԳԻԾ

ԷԼԵԿՏՐԱԿԱՆ ՄԱՍ

| ՓՈՒԼ | ԹԵՐԹ | ԹԵՐԹԵՐ |
|---|---|---|
| ԱՆ | ԷՏ-03 | 4 |

ԵՐԿՐՈՐԴ ՀԱՐԿԻ ՀԱՏԱԿԱԳԻԾ /+3.300 ՆԻՇՈՒՄ/ (ՎԵՐԱԿԱՌՈՒՑՈՒՄ)

«ԲԱԲԱՅԱՆ-ԼԱՏ ՆԱԽԱԳԻԾ» ՍՊԸ

ՄԱՄՆԱԳԻՐ

| N | ԱՆՎԱՆՈՒՄԸ | Չափման միավորը | Քանակը | Ծանոթու-թյուն |
|---|---|---|---|---|
| | Էլեկտրաուժային մաս | | | |
| 1 | Լուսավորման վահան երկշարք 12 տեղանոց պատի միջի տեղակայման 485x250x99մմ | Հատ | 1 | |
| 2 | Ավտոմատ անջատիչ եռաֆազ - 100Ա | Հատ | 1 | |
| 3 | Ավտոմատ անջատիչ միաֆազ - 25Ա | Հատ | 4 | |
| 4 | 16Ա | Հատ | 2 | |
| 5 | Սպառիչների պաշտպանիչ սարքավորում - УЗО-63 | Հատ | 1 | |
| | Հաղորդալար պղնձե ջիղերով ՊՊՎ տիպի, ըստ կտրվածքի. | | | |
| 6 | 3x4ք.մմ | մ | 170 | |
| 7 | 3x2.5ք.մմ | մ | 260 | |
| 8 | Լյումինեսցենտային լուսատու - 2x36 | Հատ | 31 | |
| 9 | Սանհանգույցի լուսատու 100վտ | Հատ | 28 | |
| 10 | 120վտ հզորության էկոնոմ լուսատու առաստաղի | Հատ | 2 | |
| 11 | Դրսի լուսատու 100վտ | Հատ | 1 | |
| 12 | Անջատիչ միաբևեռ S | Հատ | 8 | |
| 13 | Անջատիչ երկբևեռ $S_2$ | Հատ | 7 | |
| 14 | Վարդակ հողանցումով | Հատ | 26 | |
| 15 | Պլաստմասե գոֆրա խողովակ 15մմ- առաստաղի տակ | մ | 40 | |
| 16 | Տեղադրման տուփ | Հատ | 15 | |

| | | | | | |
|---|---|---|---|---|---|
| ՏՆՕՐԵՆ | Ա.ԲԱԲԱՅԱՆ | | ԵՐԵՎԱՆԻ ՄԱԼԱԹԻԱ-ՍԵԲԱՍՏԻԱ ՎԱՐՉԱԿԱՆ ՇՐՋԱՆԻ «ՍԵԲԱՍՏԻԱ» ՄՇԱԿՈՒՅԹԻ ՏԱՆ ՀԻՄՆԱՆՈՐՈԳՄԱՆ ՆԱԽԱԳԻԾ | | |
| ՃԱՐՏԱՐԱՊԵՏ | Հ. ԲԱՂՈՅԱՆ | | | | |
| ՆԱԽԱԳԾՈՂ | Հ. ԽԱՉԱՏՐՅԱՆ | | ԷԼԵԿՏՐԱԿԱՆ ՄԱՍ | ՓՈՒԼ | ԹԵՐԹ | ԹԵՐԹԵՐ |
| | | | | ԱՆ | ԷՏ-04 | 4 |
| | | | ԾԱՎԱԼԱԹԵՐԹ | «ԲԱԲԱՅԱՆ-ԼԱՏ ՆԱԽԱԳԻԾ» ՍՊԸ | | |